# PA 700 SK6 110 PLUS

Swage fitting, SK6 angle 110°

## Osobine

| | |
|---|---|
| **Oblast primene** | Utična armatura za creva HD 700 PLUS |
| **Priključak 1** | SAE priključak prirubnice 6000 PSI |
| **Oblik zaptivke 1** | ravno zaptivanje sa SF O-prstenom |
| **Uvezivanje** | sa osiguračem kidanja (interlock) |
| **Obim isporuke** | Pritisna nazuvica + pritisni priključak |
| **Dodatna karakteristika** | cone SAE fitting |
| **Materijal** | čelik |
| **Površinska zaštita** | galvanska prevlaka |



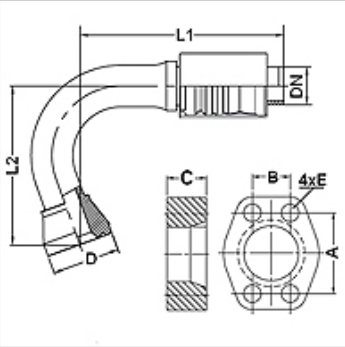


## Artikal

| Naziv | DN | Veličina | col | Veličina spojnice | D (mm) | M metr. | L1 (mm) | L2 (mm) | A (mm) | B (mm) | C (mm) | E (mm) |
|---|---|---|---|---|---|---|---|---|---|---|---|---|
| **PA 740 SK6 110 PLUS** | 38 | 24 | 1.1/2" | 1.1/2" | 68,4 | | 205,0 | 160,0 | 79,3 | 36,5 | 40,0 | 17 |
| **PA 740 SK6 50 110 PLUS** | 38 | 24 | 1.1/2" | 2" | 83,5 | | 202,0 | 187,0 | 96,8 | 44,5 | 50,0 | 21 |

## Pribor

| | |
|---|---|
| **FS** | Zaptivka za SAE- i ISO- prirubnicu |
| **SCHRAUBE M** | Imbus zavrtanj |
| **SCHRAUBE M VZ** | Imbus zavrtanj |

*Uprkos pažljivom proveravanju, ne možemo isključiti greške i ne preuzimamo nikakvu garanciju za navedene podatke.*