# RIK ED VA
Redüksiyon, Kısa

## Özellikler

| | |
|---|---|
| **Bağlantı 1** | BSP dış diş silindirik |
| **Sızdırmazlık şekli 1** | Form E |
| **Bağlantı 2** | BSP iç diş silindirik |
| **Model** | Redüksiyon |
| **Dizayn** | kısa |
| **Malzeme** | Paslanmaz çelik |



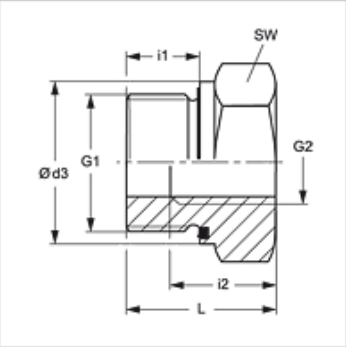


## Açıklama

Montaj, Basınç Değeri ve izin verilen Çalışma Sıcaklıkları ile ilgili Bilgiler için Lütfen Boru Bağlantı  Teknik Bilgilerine Bakınız.

## Siparişle ilgili bilgiler

NBR contalar
Istek üzerine FPM (Viton)

## Ürün

| Tanım | Çalışma basıncı bar | G1 | G2 | Ø d3 (mm) | i1 (mm) | i2 (mm) | L (mm) | SW (mm) |
|---|---|---|---|---|---|---|---|---|
| **RIK NW 10 03 ED VA** | PN 400 | G 3/8" -19 | G 1/8" -28 | 21,9 | 12 | 9 | 22,5 | 22 |
| **RIK NW 13 03 ED VA** | PN 400 | G 1/2" -14 | G 1/8" -28 | 26,9 | 14 | 9 | 24,0 | 27 |
| **RIK NW 13 06 ED VA** | PN 400 | G 1/2" -14 | G 1/4" -19 | 26,9 | 14 | 14 | 24,0 | 27 |
| **RIK NW 20 03 ED VA** | PN 315 | G 3/4" -14 | G 1/8" -28 | 31,9 | 16 | 9 | 26,0 | 32 |
| **RIK NW 20 06 ED VA** | PN 315 | G 3/4" -14 | G 1/4" -19 | 31,9 | 16 | 14 | 26,0 | 32 |
| **RIK NW 20 10 ED VA** | PN 315 | G 3/4" -14 | G 3/8" -19 | 31,9 | 16 | 14 | 26,0 | 32 |
| **RIK NW 25 06 ED VA** | PN 315 | G 1" -11 | G 1/4" -19 | 39,9 | 18 | 14 | 29,0 | 41 |
| **RIK NW 25 10 ED VA** | PN 315 | G 1" -11 | G 3/8" -19 | 39,9 | 18 | 14 | 29,0 | 41 |
| **RIK NW 25 13 ED VA** | PN 315 | G 1" -11 | G 1/2" -14 | 39,9 | 18 | 16 | 29,0 | 41 |
| **RIK NW 32 13 ED VA** | PN 315 | G 1.1/4" -11 | G 1/2" -14 | 49,9 | 20 | 16 | 32,0 | 50 |
| **RIK NW 32 20 ED VA** | PN 315 | G 1.1/4" -11 | G 3/4" -14 | 49,9 | 20 | 18 | 32,0 | 50 |
| **RIK NW 40 13 ED VA** | PN 250 | G 1.1/2" -11 | G 1/2" -14 | 54,9 | 22 | 16 | 36,0 | 55 |
| **RIK NW 40 20 ED VA** | PN 250 | G 1.1/2" -11 | G 3/4" -14 | 54,9 | 22 | 18 | 36,0 | 55 |
| **RIK NW 40 25 ED VA** | PN 250 | G 1.1/2" -11 | G 1" -11 | 54,9 | 22 | 20 | 36,0 | 55 |
| **RIK NW 50 40 ED VA** | PN 160 | G 2" -11 | G 1.1/2" -11 | 69,9 | 24 | 24 | 40,0 | 70 |

PN=Çalışma Basıncı  PB=Patlama Basıncı

## Ürün türleri

| | |
|---|---|
| **RIK ED** | Redüksiyon, Kısa, Çelik |

## Yedek Parçalar

| | |
|---|---|
| **WD V** | Yumuşak Conta |

*Titiz kontrole rağmen hatalar önlenemez ve sorumluluk altında bırakmayan bilgiler hakkında hiçbir sorumluluk kabul edilmez.*