# RIL M
Redüksiyon, Uzun

## Özellikler

| | |
|---|---|
| **Bağlantı 1** | metrik dış diş, silindirik |
| **Sızdırmazlık şekli 1** | Form B |
| **Bağlantı 2** | metrik iç diş, silindirik |
| **Model** | Redüksiyon |
| **Dizayn** | Uzun |
| **Malzeme** | Çelik |
| **Yüzey koruması** | galvaniz kaplı |

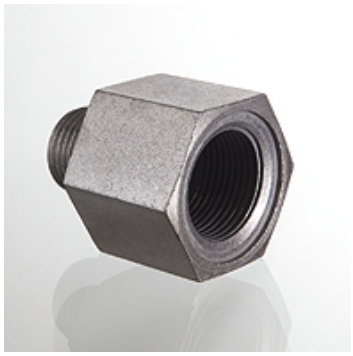

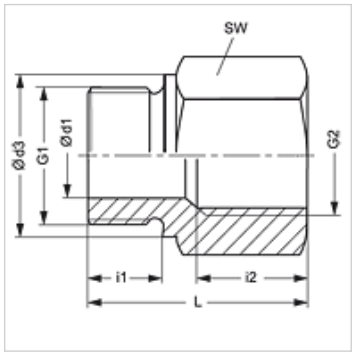


## Açıklama

Montaj, Basınç Değeri ve izin verilen Çalışma Sıcaklıkları ile ilgili Bilgiler için Lütfen Boru Bağlantı  Teknik Bilgilerine Bakınız.

## Ürün

| Tanım | Çalışma basıncı bar | Ø d1 (mm) | G1 | G2 | Ø d3 (mm) | i1 (mm) | i2 (mm) | L (mm) | SW (mm) |
|---|---|---|---|---|---|---|---|---|---|
| **RIL M 18 22** | PN 250 | 8 | M 18 x 1,5 | M 22 x 1,5 | 23 | 12 | 20 | 41 | 32 |

PN=Çalışma Basıncı  PB=Patlama Basıncı

*Titiz kontrole rağmen hatalar önlenemez ve sorumluluk altında bırakmayan bilgiler hakkında hiçbir sorumluluk kabul edilmez.*