# SE
## Kaynak Perde Bağlantı

HANSA-FLEX

### Özellikler

| | |
|---|---|
| **Bağlantı 1** | metrik dış diş, silindirik |
| **Sızdırmazlık şekli 1** | 24° içe havşalı |
| **Bağlantı 2** | metrik dış diş, silindirik |
| **Sızdırmazlık şekli 2** | 24° içe havşalı |
| **Model** | Kaynak Perde Bağlantı |
| **Dizayn** | düz |
| **Standart** | DIN 2353<br>ISO 8434-1 |
| **Teslimat kapsamı** | Gövde (Somun ve Yüzüklü) |
| **Malzeme** | Çelik |
| **Yüzey koruması** | fosfatlı ve yağlı (Znphr5f) |

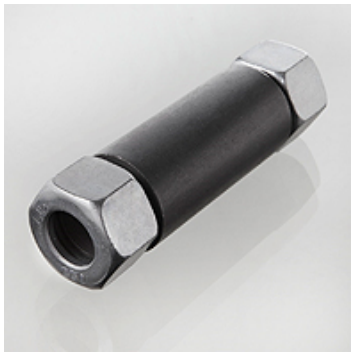

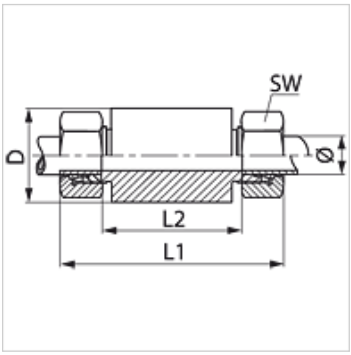


### Açıklama

Montaj, Basınç Değeri ve izin verilen Çalışma Sıcaklıkları ile ilgili Bilgiler için Lütfen Boru Bağlantı  Teknik Bilgilerine Bakınız.

### Ürün

| Tanım | Tip | Çalışma basıncı bar | Borunun dış çapı (mm) | TR (mm) | L1 (mm) | L2 (mm) | SW (mm) |
|---|---|---|---|---|---|---|---|
| **SE NW 04 HL** | L | PN 315 | 6 | 18 | 85 | 56 | 14 |
| **SE NW 06 HL** | L | PN 315 | 8 | 20 | 85 | 56 | 17 |
| **SE NW 08 HL** | L | PN 315 | 10 | 22 | 87 | 58 | 19 |
| **SE NW 10 HL** | L | PN 315 | 12 | 25 | 87 | 58 | 22 |
| **SE NW 13 HL** | L | PN 315 | 15 | 28 | 100 | 70 | 27 |
| **SE NW 16 HL** | L | PN 315 | 18 | 32 | 101 | 69 | 32 |
| **SE NW 20 HL** | L | PN 160 | 22 | 36 | 105 | 73 | 36 |
| **SE NW 25 HL** | L | PN 160 | 28 | 40 | 106 | 73 | 41 |
| **SE NW 32 HL** | L | PN 160 | 35 | 50 | 114 | 71 | 50 |
| **SE NW 40 HL** | L | PN 160 | 42 | 60 | 115 | 70 | 60 |
| | | | | | | | |
| **SE NW 03 HS** | S | PN 630 | 6 | 20 | 89 | 60 | 17 |
| **SE NW 04 HS** | S | PN 630 | 8 | 22 | 89 | 60 | 19 |
| **SE NW 06 HS** | S | PN 630 | 10 | 25 | 91 | 59 | 22 |
| **SE NW 08 HS** | S | PN 630 | 12 | 28 | 91 | 59 | 24 |
| **SE NW 10 HS** | S | PN 630 | 14 | 30 | 107 | 72 | 27 |
| **SE NW 13 HS** | S | PN 400 | 16 | 35 | 107 | 71 | 30 |
| **SE NW 16 HS** | S | PN 400 | 20 | 38 | 114 | 71 | 36 |
| **SE NW 20 HS** | S | PN 400 | 25 | 45 | 120 | 72 | 46 |
| **SE NW 25 HS** | S | PN 400 | 30 | 50 | 126 | 73 | 50 |
| **SE NW 32 HS** | S | PN 315 | 38 | 60 | 133 | 72 | 60 |

Model: LL = Çok hafif  L = Hafif  S = Ağır – PN=Çalışma Basınçı  PB=Patlama Basınçı – çap = Boru dış çapı

### Ürün türleri

| | |
|---|---|
| **SE VA** | Kaynak Perde Bağlantı, Paslanmaz çelik |
| **XSE** | Kaynak Perde Bağlantı, Çelik |

*Titiz kontrole rağmen hatalar önlenemez ve sorumluluk altında bırakmayan bilgiler hakkında hiçbir sorumluluk kabul edilmez.*