# SV MG
Perde Bağlantı

HANSA-FLEX

## Özellikler

| | |
|---|---|
| **Bağlantı 1 + 2** | metrik dış diş, silindirik |
| **Sızdırmazlık şekli 1 + 2** | 24° içe havşalı |
| **Model** | Perde Bağlantı |
| **Dizayn** | düz |
| **Standart** | DIN 2353<br>ISO 8434-1 |
| **Teslimat kapsamı** | Gövde (Somun ve Yüzüklü) |
| **Malzeme** | Pirinç |



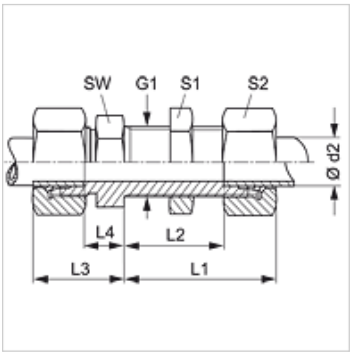


## Açıklama

Montaj, Basınç Değeri ve izin verilen Çalışma Sıcaklıkları ile ilgili Bilgiler için Lütfen Boru Bağlantı Teknik Bilgilerine Bakınız.

## Ürün

| Tanım | Tip | Çalışma basıncı bar | Ø d2 (mm) | G1 | L1 (mm) | L2 (mm) | L3 (mm) | L4 (mm) | SW (mm) | S1 | S2 |
|---|---|---|---|---|---|---|---|---|---|---|---|
| **SV NW 04 HL MG** | L | PN 200 | 6 | M 12 x 1,5 | 42 | 27,0 | 22 | 7,0 | 17 | 17 | 14 |
| **SV NW 06 HL MG** | L | PN 200 | 8 | M 14 x 1,5 | 42 | 27,0 | 23 | 8,0 | 19 | 19 | 17 |
| **SV NW 08 HL MG** | L | PN 200 | 10 | M 16 x 1,5 | 43 | 28,0 | 25 | 10,0 | 22 | 22 | 19 |
| **SV NW 10 HL MG** | L | PN 200 | 12 | M 18 x 1,5 | 44 | 29,0 | 25 | 10,0 | 24 | 24 | 22 |
| **SV NW 13 HL MG** | L | PN 200 | 15 | M 22 x 1,5 | 46 | 31,0 | 27 | 12,0 | 27 | 30 | 27 |
| **SV NW 16 HL MG** | L | PN 200 | 18 | M 26 x 1,5 | 49 | 32,5 | 30 | 13,5 | 32 | 36 | 32 |
| **SV NW 20 HL MG** | L | PN 100 | 22 | M 30 x 2 | 51 | 34,5 | 33 | 16,5 | 36 | 41 | 36 |
| **SV NW 25 HL MG** | L | PN 100 | 28 | M 36 x 2 | 52 | 35,5 | 35 | 18,5 | 41 | 46 | 41 |
| | | | | | | | | | | | |
| **SV NW 03 HS MG** | S | PN 400 | 6 | M 14 x 1,5 | 44 | 29,0 | 27 | 12,0 | 19 | 19 | 17 |
| **SV NW 04 HS MG** | S | PN 400 | 8 | M 16 x 1,5 | 44 | 29,0 | 28 | 13,0 | 22 | 22 | 19 |
| **SV NW 06 HS MG** | S | PN 400 | 10 | M 18 x 1,5 | 46 | 29,5 | 31 | 14,5 | 24 | 24 | 22 |
| **SV NW 08 HS MG** | S | PN 400 | 12 | M 20 x 1,5 | 47 | 30,5 | 31 | 14,5 | 27 | 27 | 24 |
| **SV NW 13 HS MG** | S | PN 250 | 16 | M 24 x 1,5 | 50 | 31,5 | 35 | 16,5 | 32 | 32 | 30 |
| **SV NW 16 HS MG** | S | PN 250 | 20 | M 30 x 2 | 55 | 33,5 | 39 | 17,5 | 41 | 41 | 36 |
| **SV NW 20 HS MG** | S | PN 250 | 25 | M 36 x 2 | 59 | 35,0 | 44 | 20,0 | 46 | 46 | 46 |
| **SV NW 25 HS MG** | S | PN 250 | 30 | M 42 x 2 | 64 | 37,5 | 48 | 21,5 | 50 | 50 | 50 |

Model: LL = Çok hafif L = Hafif S = Ağır – PN=Çalışma Basınçı PB=Patlama Basınçı – çap d2 = Boru dış çapı

## Ürün türleri

| | |
|---|---|
| **SV** | Perde Bağlantı, Çelik |
| **SV VA** | Perde Bağlantı, Paslanmaz çelik |

*Titiz kontrole rağmen hatalar önlenemez ve sorumluluk altında bırakmayan bilgiler hakkında hiçbir sorumluluk kabul edilmez.*