KM JF VA
Kontra Somunu

Özellikler

Bağlantı 1	ORFS iç diş
Model	Kontra somunu
Standart	ISO 8434-2
Malzeme	Paslanmaz çelik

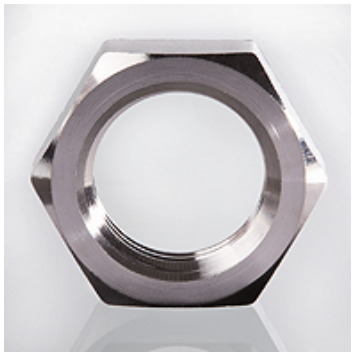

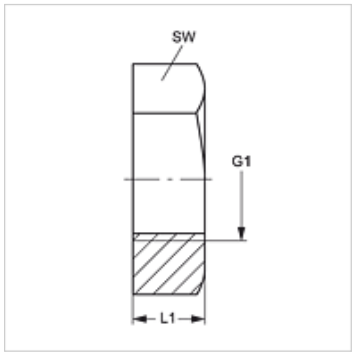

Ürün

Tanım	G1	L1 (mm)	SW (mm)
KM 04 JF VA	9/16" -18 UNF	7	22
KM 06 JF VA	11/16" -16 UN	8	27
KM 08 JF VA	13/16" -16 UN	9	30
KM 10 JF VA	1" -14 UNS	11	32

SW = Anahtar genişliği

Ürün türleri

KM JF	Kontra Somunu, Çelik

Titiz kontrole rağmen hatalar önlenemez ve sorumluluk altında bırakmayan bilgiler hakkında hiçbir sorumluluk kabul edilmez.