# XSV VA
Perde Bağlantı

HANSA-FLEX

## Özellikler

| | |
|---|---|
| **Bağlantı 1 + 2** | metrik dış diş, silindirik |
| **Sızdırmazlık şekli 1 + 2** | 24° içe havşalı |
| **Model** | Perde Bağlantı |
| **Dizayn** | düz |
| **Standart** | DIN 2353<br>ISO 8434-1 |
| **Teslimat kapsamı** | Gövde (somun ve yüzüksüz) |
| **Malzeme** | Paslanmaz çelik |



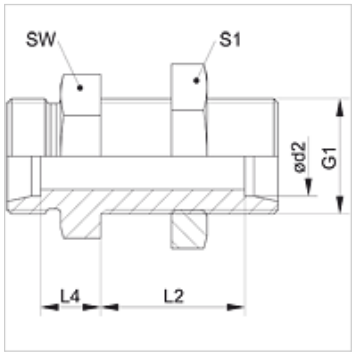


## Açıklama

Montaj, Basınç Değeri ve izin verilen Çalışma Sıcaklıkları ile ilgili Bilgiler için Lütfen Boru Bağlantı Teknik Bilgilerine Bakınız.

## Ürün

| Tanım | Tip | Çalışma basıncı bar | Ø d2 (mm) | G1 | L2 (mm) | L4 (mm) | SW (mm) | S1 |
|---|---|---|---|---|---|---|---|---|
| **XSV NW 04 HL VA** | L | PN 315 | 6 | M 12 x 1,5 | 27,0 | 7,0 | 17 | 17 |
| **XSV NW 06 HL VA** | L | PN 315 | 8 | M 14 x 1,5 | 27,0 | 8,0 | 19 | 19 |
| **XSV NW 08 HL VA** | L | PN 315 | 10 | M 16 x 1,5 | 28,0 | 10,0 | 22 | 22 |
| **XSV NW 10 HL VA** | L | PN 315 | 12 | M 18 x 1,5 | 29,0 | 10,0 | 24 | 24 |
| **XSV NW 13 HL VA** | L | PN 315 | 15 | M 22 x 1,5 | 31,0 | 12,0 | 27 | 30 |
| **XSV NW 16 HL VA** | L | PN 315 | 18 | M 26 x 1,5 | 32,5 | 13,5 | 32 | 36 |
| **XSV NW 20 HL VA** | L | PN 160 | 22 | M 30 x 2 | 34,5 | 16,5 | 36 | 41 |
| **XSV NW 25 HL VA** | L | PN 160 | 28 | M 36 x 2 | 35,5 | 18,5 | 41 | 46 |
| **XSV NW 32 HL VA** | L | PN 160 | 35 | M 45 x 2 | 36,5 | 18,5 | 50 | 55 |
| **XSV NW 40 HL VA** | L | PN 160 | 42 | M 52 x 2 | 36,0 | 19,0 | 60 | 65 |
| | | | | | | | | |
| **XSV NW 03 HS VA** | S | PN 630 | 6 | M 14 x 1,5 | 29,0 | 12,0 | 19 | 19 |
| **XSV NW 04 HS VA** | S | PN 630 | 8 | M 16 x 1,5 | 29,0 | 13,0 | 22 | 22 |
| **XSV NW 06 HS VA** | S | PN 630 | 10 | M 18 x 1,5 | 29,5 | 14,5 | 24 | 24 |
| **XSV NW 08 HS VA** | S | PN 630 | 12 | M 20 x 1,5 | 30,5 | 14,5 | 27 | 27 |
| **XSV NW 10 HS VA** | S | PN 630 | 14 | M 22 x 1,5 | 32,0 | 17,0 | 30 | 30 |
| **XSV NW 13 HS VA** | S | PN 400 | 16 | M 24 x 1,5 | 31,5 | 16,5 | 32 | 32 |
| **XSV NW 16 HS VA** | S | PN 400 | 20 | M 30 x 2 | 33,5 | 17,5 | 41 | 41 |
| **XSV NW 20 HS VA** | S | PN 400 | 25 | M 36 x 2 | 35,0 | 20,0 | 46 | 46 |
| **XSV NW 25 HS VA** | S | PN 400 | 30 | M 42 x 2 | 37,5 | 21,5 | 50 | 50 |
| **XSV NW 32 HS VA** | S | PN 315 | 38 | M 52 x 2 | 37,0 | 22,0 | 65 | 65 |

Model: LL = Çok hafif L = Hafif S = Ağır – PN=Çalışma Basınçı PB=Patlama Basınçı – çap d2 = Boru dış çapı

## Ürün türleri

| | |
|---|---|
| **XSV** | Perde Bağlantı, Çelik |
| **SV VA** | Perde Bağlantı, Paslanmaz çelik |

*Titiz kontrole rağmen hatalar önlenemez ve sorumluluk altında bırakmayan bilgiler hakkında hiçbir sorumluluk kabul edilmez.*