# W90 AB HB
Adaptör, 90° Açı

## Özellikler

| | |
|---|---|
| **Bağlantı 1** | BSP Somunlu |
| **Sızdırmazlık şekli 1** | 60°'lik dış koni |
| **Bağlantı 2** | BSP dış diş silindirik |
| **Sızdırmazlık şekli 2** | 60° içe havşalı |
| **Model** | Adaptör . |
| **Dizayn** | 90° Açılı |
| **Malzeme** | Çelik |
| **Yüzey koruması** | galvaniz kaplı |



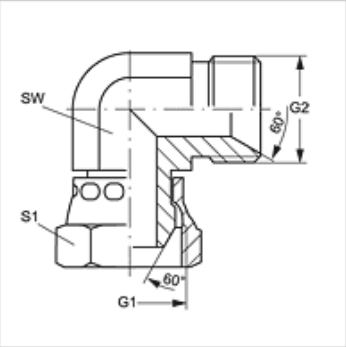


## Ürün

| Tanım | G1 + G2 | SW (mm) | S1 |
|---|---|---|---|
| **W90 AB 02 HB** | G 1/8" -28 | 10 | 14 |
| **W90 AB 04 HB** | G 1/4" -19 | 14 | 19 |
| **W90 AB 06 HB** | G 3/8" -19 | 17 | 22 |
| **W90 AB 08 HB** | G 1/2" -14 | 22 | 27 |
| **W90 AB 10 HB** | G 5/8" -14 | 24 | 30 |
| **W90 AB 12 HB** | G 3/4" -14 | 27 | 32 |
| **W90 AB 16 HB** | G 1" -11 | 36 | 41 |
| **W90 AB 20 HB** | G 1.1/4" -11 | 46 | 50 |
| **W90 AB 24 HB** | G 1.1/2" -11 | 50 | 55 |
| **W90 AB 32 HB** | G 2" -11 | 60 | 70 |

SW, S1, S2 = Anahtar genişliği

## Ürün türleri

| | |
|---|---|
| **W90 AB HB VA** | Harici Adaptör, 90° Açı, Paslanmaz çelik |

*Titiz kontrole rağmen hatalar önlenemez ve sorumluluk altında bırakmayan bilgiler hakkında hiçbir sorumluluk kabul edilmez.*