W90 HRK HJR

Blok Adaptör, 90° Açı

Özellikler

Bağlantı 1	BSPT dış diş konik
Sızdırmazlık şekli 1	dişten contalama
Bağlantı 2	BSP dış diş silindirik
Sızdırmazlık şekli 2	60°'lik dış havşa
Model	Blok Adaptör
Dizayn	90° Açılı
Standart bağlantı 2	JIS B 8363
Malzeme	Çelik
Yüzey koruması	galvaniz kaplı



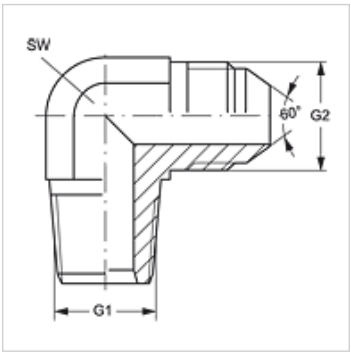

Ürün

Tanım	G1	G2	SW (mm)
W90 HRK 04 HJR	R 1/4" K	G 1/4" -19	14
W90 HRK 06 HJR	R 3/8" K	G 3/8" -19	19
W90 HRK 08 HJR	R 1/2" K	G 1/2" -14	22
W90 HRK 12 HJR	R 3/4" K	G 3/4" -14	27
W90 HRK 16 HJR	R 1" K	G 1" -11	33

SW = Anahtar genişliği

Titiz kontrole rağmen hatalar önlenemez ve sorumluluk altında bırakmayan bilgiler hakkında hiçbir sorumluluk kabul edilmez.