AFS SCHR M

Metrik Cıvata Seti, Alyan

HANSA-FLEX

Özellikler

Model	Vida Takımı
Standart	DIN 912 (ISO 4762)
Teslimat kapsamı	4 vida + 4 yaylı halka
Malzeme	Çelik 10.9
Yüzey koruması	siyah yağlı



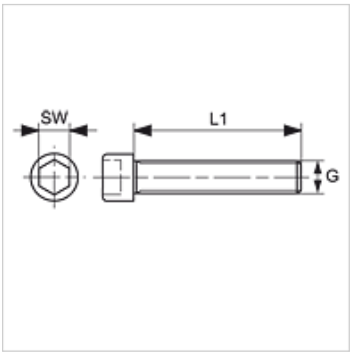

Ürün

Tanım	G1	L1 (mm)	SW (mm)
AFS 80 SCHRM	M 8 x 1,25	30	6
AFS 100 SCHRM	M 10 x 1,5	35	8
AFS 104 SCHRM	M 10 x 1,5	40	8
AFS 106 SCHRM	M 12 x 1,75	45	10
AFS 112 SCHRM	M 16 x 2	50	14
AFS 404 SCHRM	M 14 x 2	45	12
AFS 406 SCHRM	M 20 x 2,5	70	17

SW = Anahtar genişliği

aşağıdaki ürünlerin aksesuarıdır

FH (3000 PSI)	SAE Yarım Flanş
FH (6000 PSI)	SAE Yarım Flanş
VF (3000 PSI)	SAE Tam Flanş
VF (6000 PSI)	SAE Tam Flanş

Titiz kontrole rağmen hatalar önlenemez ve sorumluluk altında bırakmayan bilgiler hakkında hiçbir sorumluluk kabul edilmez.