FB
Pompa Flanş, 4 Delikli

Özellikler

Model	Pompa Flanş, 4 delikli
Dizayn	düz
Sabitleme	metrik vida setli
Teslimat kapsamı	metrik vida setli ve o-ringli
Malzeme	Çelik ST 42.3
Yüzey koruması	galvaniz kaplı



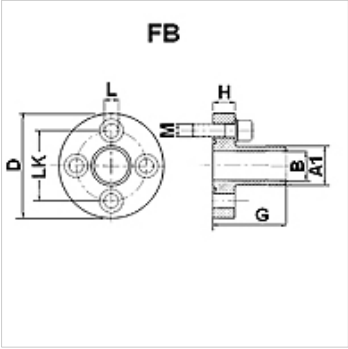

Açıklama

Verilen Maksimum Çalışma Basıncı, Flanşla İlgilidir! Gerçek Çalışma Basıncı, Boru (Et Kalınlığı) ve Borunun Kalitesi ile Belirlenir!

Ürün

Tanım	Basınç PB (bar)	LK (mm)	A1 (mm)	Ø B (mm)	TR (mm)	G (mm)	H (mm)	L (mm)	Vidalar	OR
FB 1	250	30	19,0	14,0	45	55	10	6,5	(4 x) M 6 x 20	18,77 x 1,78
FB 2	250	40	25,4	19,0	58	60	12	8,5	(4 x) M 8 x 25	25,12 x 1,78
FB 3 B	250	56	32,0	24,5	76	72	16	10,5	(4 x) M 10 x 35	31,42 x 2,62

PN=Çalışma Basıncı PB=Patlama Basıncı

Titiz kontrole rağmen hatalar önlenemez ve sorumluluk altında bırakmayan bilgiler hakkında hiçbir sorumluluk kabul edilmez.