G HR VA
Blok Adaptör

Özellikler

Bağlantı 1	BSP dış diş silindirik
Sızdırmazlık şekli 1	düzalın + Form B
Bağlantı 2	BSP dış diş silindirik
Sızdırmazlık şekli 2	düzalın + Form B
Model	Blok Adaptör
Dizayn	düz
Malzeme	Paslanmaz çelik



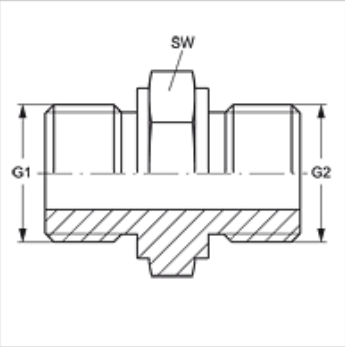

Ürün

Tanım	G1 + G2	SW (mm)
G HR 02 VA	G 1/8" -28	14
G HR 04 VA	G 1/4" -19	19
G HR 06 VA	G 3/8" -19	22
G HR 08 VA	G 1/2" -14	27
G HR 10 VA	G 5/8" -14	30
G HR 12 VA	G 3/4" -14	32
G HR 16 VA	G 1" -11	41
G HR 20 VA	G 1.1/4" -11	50
G HR 24 VA	G 1.1/2" -11	55
G HR 32 VA	G 2" -11	70

SW = Anahtar genişliği

Titiz kontrole rağmen hatalar önlenemez ve sorumluluk altında bırakmayan bilgiler hakkında hiçbir sorumluluk kabul edilmez.