SKF STUETZRING

SKF için Destek Pulu

Özellikler

Kullanım alanı	Vida kavraması sabit yarısı
Malzeme	PVC



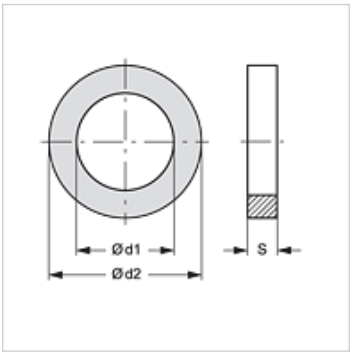

Ürün

Tanım	Model ebadı	Ø d1 (mm)	Ø d2 (mm)	S (mm)
SKF STUETZRING 1	1	13,0	16,1	1,0
SKF STUETZRING 2	2	17,5	20,7	1,0
SKF STUETZRING 3	3	22,0	27,4	1,0
SKF STUETZRING 4	4	28,0	33,2	1,0
SKF STUETZRING 5	5	35,0	39,0	1,0
SKF STUETZRING 6	6	54,0	58,6	1,0

aşağıdaki ürünlerin yedek parçasıdır

SKFS HL / SKFS HS	Vidalama Kaplin Sabit Taraf
SKF HL / SKF HS	Vidalama Kaplin Sabit Taraf
SKF IM	Vidalama Kaplin Sabit Taraf
SKF IR	Vidalama Kaplin Sabit Taraf
SKF HJ	Vidalama Kaplin Sabit Taraf
SKF SF6	Vidalama Kaplin Sabit Taraf

Titiz kontrole rağmen hatalar önlenemez ve sorumluluk altında bırakmayan bilgiler hakkında hiçbir sorumluluk kabul edilmez.