SKF ZUB 10 RO

SKF...RO için Conta

Özellikler

Kullanım alanı	Vida kavraması sabit yarısı SKF...RO
Malzeme	NBR



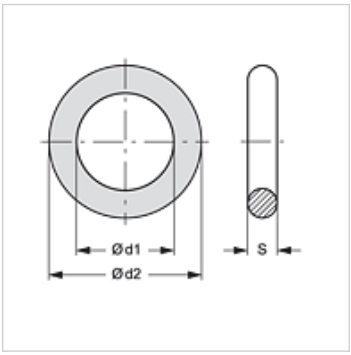

Ürün

Tanım	DN*	Ø d1 (mm)	Ø d2 (mm)	S (mm)
SKF ZUB 10 RO 03	10	22,00	29,00	3,50
SKF ZUB 10 RO 04	12	26,00	33,00	3,50
SKF ZUB 10 RO 05	19	28,00	35,00	3,50
SKF ZUB 10 RO 06	25	37,00	44,00	3,50
SKF ZUB 10 RO 07	31	46,50	57,10	5,30
SKF ZUB 10 RO 08	38	57,15	64,21	3,53
SKF ZUB 10 RO 09	51	85,00	95,60	5,30

DN = Nominal çap, nominal genişlik

aşağıdaki ürünlerin yedek parçasıdır

SKF IR RO	Vidalama Kaplin Sabit Taraf

Titiz kontrole rağmen hatalar önlenemez ve sorumluluk altında bırakmayan bilgiler hakkında hiçbir sorumluluk kabul edilmez.