PA 500 AOS 90 VA

Pres Armatür, DKOS 90° Açı

Özellikler

Kullanım Alanı	HD 500 Hortumları için Presarmatür
Bağlantı 1	metrik Somunlu
Sızdırmazlık şekli 1	O-Ringli 24° dışa havşalı
Kısaltma	DKOS
Standart	ISO 8434-1
Bağlama	Atma Emniyetli (Interlock)
Teslimat kapsamı	Pres Nipel + Kabuk
Malzeme	Paslanmaz çelik



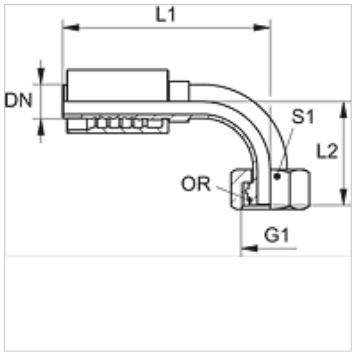

Siparişle ilgili bilgiler

NBR contalar
Istek üzerine FPM (Viton)

Ürün

Tanım	DN	Boyut	İnç	G1	Borunun dış çapı için (mm)	L2 (mm)	S1	OR
PA 520 AOS 16 90 VA	19	16	3/4"	M 30 x 2	20	83,0	36	16,0 x 2,5
PA 520 AOS 90 VA	19	16	3/4"	M 36 x 2	25	76,0	46	20,0 x 2,5
PA 525 AOS 20 90 VA	25	16	1"	M 36 x 2	25	95,5	46	20,0 x 2,5
PA 525 AOS 90 VA	25	16	1"	M 42 x 2	30	83,0	50	25,0 x 2,5
PA 532 AOS 90 VA	31	20	1.1/4"	M 52 x 2	38	101,0	60	33,0 x 2,5

Ürün türleri

PA 500 AOS A	Pres Armatür, DKOS, Çelik

Titiz kontrole rağmen hatalar önlenemez ve sorumluluk altında bırakmayan bilgiler hakkında hiçbir sorumluluk kabul edilmez.