PA 500 SF 90 A

Pres Armatür, SFL 90° Açı

Özellikler

Kullanım Alanı	HD 500 Hortumları için Presarmatür
Bağlantı 1	SAE flanş bağlantısı 3000 PSI
Sızdırmazlık şekli 1	SF-O-Ringli ve düz alınlı
Kısaltma	SFL
Standart	SAE J518 ISO 6162-1
Bağlama	Atma Emniyetli (Interlock)
Teslimat kapsamı	Pres Nipel + Kabuk
Malzeme	Çelik
Yüzey koruması	galvaniz kaplı



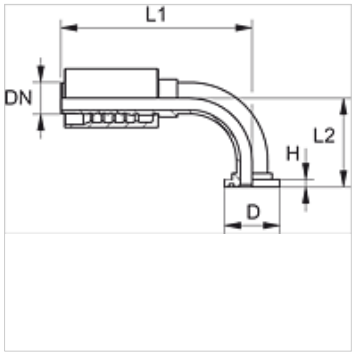

Ürün

Tanım	DN	Boyut	İnç	Flanş büyüklüğü	TR (mm)	H (mm)	L1 (mm)	L2 (mm)
PA 720 SF 90	19	12	3/4"	3/4"	38,1	6,8	127,5	58,0
PA 720 SF 25 90	19	12	3/4"	1"	44,5	8,1	127,5	61,0
PA 725 SF 20 90	25	16	1"	3/4"	38,1	6,8	144,0	64,5
PA 725 SF 90	25	16	1"	1"	44,5	8,1	158,0	67,0
PA 725 SF 32 90	25	16	1"	1.1/4"	50,8	8,1	158,0	69,5
PA 532 SF 25 90 A	31	20	1.1/4"	1"	44,5	8,0	162,0	76,0
PA 532 SF 90 A	31	20	1.1/4"	1.1/4"	50,8	8,0	181,0	79,5
PA 532 SF 40 90 A	31	20	1.1/4"	1.1/2"	60,3	8,0	182,0	86,7
PA 540 SF 32 90 A	38	24	1.1/2"	1.1/4"	50,8	8,0	193,0	94,0
PA 540 SF 90 A	38	24	1.1/2"	1.1/2"	60,3	8,0	211,0	99,0
PA 540 SF 50 90 A	38	24	1.1/2"	2"	71,4	9,5	218,0	100,0
PA 550 SF 90 A	51	32	2"	2"	71,4	9,5	250,0	112,5

Ürün türleri

PA 500 SF 90 VA	Pres Armatür, SFL 90° Açı, Paslanmaz çelik

Titiz kontrole rağmen hatalar önlenemez ve sorumluluk altında bırakmayan bilgiler hakkında hiçbir sorumluluk kabul edilmez.