# PA 500 SF6 90 A

Pres Armatür, SFS 90° Açı

## Özellikler

| | |
|---|---|
| **Kullanım Alanı** | HD 500 Hortumları için Presarmatür |
| **Bağlantı 1** | SAE flanş bağlantısı 6000 PSI |
| **Sızdırmazlık şekli 1** | SF-O-Ringli ve düz alınlı |
| **Kısaltma** | SFS |
| **Standart** | SAE J518<br>ISO 6162-2 |
| **Bağlama** | Atma Emniyetli (Interlock) |
| **Teslimat kapsamı** | Pres Nipel + Kabuk |
| **Malzeme** | Çelik |
| **Yüzey koruması** | galvaniz kaplı |



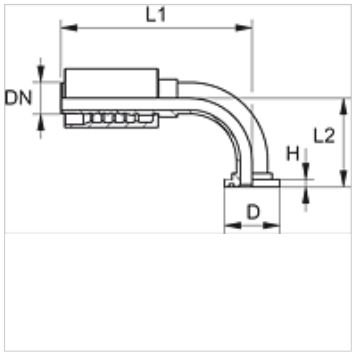


## Ürün

| Tanım | DN | Boyut | İnç | Flanş büyüklüğü | TR (mm) | H (mm) | L1 (mm) | L2 (mm) |
|---|---|---|---|---|---|---|---|---|
| **PA 720 SF6 90** | 19 | 12 | 3/4" | 3/4" | 41,3 | 8,8 | 127,5 | 62,0 |
| **PA 720 SF6 25 90** | 19 | 12 | 3/4" | 1" | 47,6 | 9,6 | 127,5 | 68,0 |
| **PA 725 SF6 20 90** | 25 | 16 | 1" | 3/4" | 41,3 | 8,8 | 152,5 | 70,5 |
| **PA 725 SF6 90** | 25 | 16 | 1" | 1" | 47,6 | 9,6 | 158,0 | 74,0 |
| **PA 532 SF6 25 90 A** | 31 | 20 | 1.1/4" | 1" | 47,6 | 9,5 | 162,0 | 80,0 |
| **PA 532 SF6 90 A** | 31 | 20 | 1.1/4" | 1.1/4" | 54,0 | 10,3 | 182,0 | 92,7 |
| **PA 532 SF6 40 90 A** | 31 | 20 | 1.1/4" | 1.1/2" | 63,5 | 12,6 | 182,0 | 101,2 |
| **PA 540 SF6 32 90 A** | 38 | 24 | 1.1/2" | 1.1/4" | 54,0 | 10,3 | 193,0 | 100,0 |
| **PA 540 SF6 90 A** | 38 | 24 | 1.1/2" | 1.1/2" | 63,5 | 12,6 | 215,5 | 110,0 |
| **PA 540 SF6 50 90 A** | 38 | 24 | 1.1/2" | 2" | 79,4 | 12,6 | 215,5 | 126,0 |
| **PA 550 SF6 90 A** | 51 | 32 | 2" | 2" | 79,4 | 12,6 | 250,5 | 141,0 |

## Ürün türleri

| | |
|---|---|
| **PA 500 SF6 90 VA** | Pres Armatür, SFS 90° Açı, Paslanmaz çelik |

*Titiz kontrole rağmen hatalar önlenemez ve sorumluluk altında bırakmayan bilgiler hakkında hiçbir sorumluluk kabul edilmez.*