# PA 500 SF9 90 A

Pres Armatür, SFS-CAT 90° Açı

## Özellikler

| | |
|---|---|
| **Kullanım Alanı** | HD 500 Hortumları için Presarmatür |
| **Bağlantı 1** | SAE flanş bağlantısı 6000 PSI |
| **Sızdırmazlık şekli 1** | SF-O-Ringli ve düz alınlı |
| **Kısaltma** | SFS-CAT |
| **Kullanım alanı** | Caterpillar |
| **Bağlama** | Atma Emniyetli (Interlock) |
| **Teslimat kapsamı** | Pres Nipel + Kabuk |
| **Malzeme** | Çelik |
| **Yüzey koruması** | galvaniz kaplı |



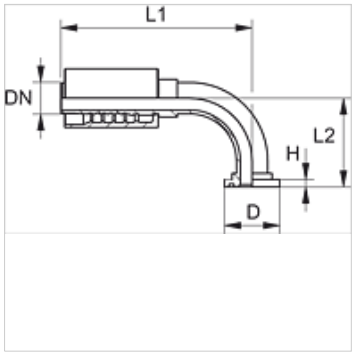


## Ürün

| Tanım | DN | Boyut | İnç | Flanş büyüklüğü | TR (mm) | H (mm) | L1 (mm) | L2 (mm) |
|---|---|---|---|---|---|---|---|---|
| **PA 720 SF9 90** | 19 | 12 | 3/4" | 3/4" | 41,3 | 14,2 | 127,5 | 67,5 |
| **PA 720 SF9 25 90** | 19 | 12 | 3/4" | 1" | 47,6 | 14,2 | 127,5 | 72,5 |
| **PA 725 SF9 20 90** | 25 | 16 | 1" | 3/4" | 41,3 | 14,2 | 144,0 | 83,5 |
| **PA 725 SF9 90** | 25 | 16 | 1" | 1" | 47,6 | 14,2 | 158,0 | 78,5 |
| **PA 725 SF9 32 90** | 25 | 16 | 1" | 1.1/4" | 54,0 | 14,2 | 158,0 | 85,0 |
| **PA 532 SF9 25 90 A** | 31 | 20 | 1.1/4" | 1" | 47,6 | 14,0 | 161,0 | 82,0 |
| **PA 532 SF9 90 A** | 31 | 20 | 1.1/4" | 1.1/4" | 54,0 | 14,0 | 182,0 | 97,0 |
| **PA 532 SF9 40 90 A** | 31 | 20 | 1.1/4" | 1.1/2" | 63,5 | 14,0 | 182,0 | 103,0 |
| **PA 540 SF9 32 90 A** | 38 | 24 | 1.1/2" | 1.1/4" | 54,0 | 14,0 | 192,0 | 100,0 |
| **PA 540 SF9 90 A** | 38 | 24 | 1.1/2" | 1.1/2" | 63,5 | 14,0 | 215,5 | 112,0 |

*Titiz kontrole rağmen hatalar önlenemez ve sorumluluk altında bırakmayan bilgiler hakkında hiçbir sorumluluk kabul edilmez.*