PA 700 HN VA

Pres Armatür, AGN

Özellikler

Kullanım Alanı	HD 700 Hortumları için Presarmatür
Bağlantı 1	NPT dış diş
Sızdırmazlık şekli 1	diş üzerinden sızdırmazlık sağlar, ek 60° iç havşa.
Kısaltma	AGN
Bağlama	Atma Emniyetli (Interlock)
Teslimat kapsamı	Pres Nipel + Kabuk
Malzeme	Paslanmaz çelik



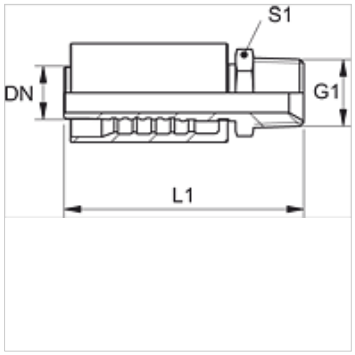

Ürün

Tanım	DN	Boyut	İnç	G1	S1
PA 725 HN VA	25	16	1"	1" -11,5 NPT	36
PA 732 HN VA	31	20	1.1/4"	1.1/4" -11,5 NPT	46
PA 740 HN VA	38	24	1.1/2"	1.1/2" -11,5 NPT	50

Ürün türleri

PA 700 HN	Pres Armatür, AGN, Çelik

Titiz kontrole rağmen hatalar önlenemez ve sorumluluk altında bırakmayan bilgiler hakkında hiçbir sorumluluk kabul edilmez.