# PN ASA 45

Pres Nipeli, SAE 45° Açı

## Özellikler

| | |
|---|---|
| **Kullanım Alanı** | HD 100 ila HD 400, KP, TE hortumları için pres nipeli |
| **Bağlantı 1** | UN/UNF Somunlu |
| **Sızdırmazlık şekli 1** | 45° içe havşalı |
| **Malzeme** | Çelik |
| **Yüzey koruması** | galvaniz kaplı |

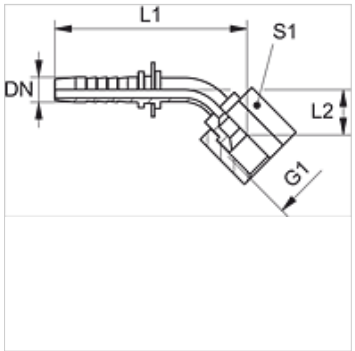


## Açıklama

Uygun kabuğu lütfen hortum tipine göre seçin.

## Ürün

| Tanım | DN | Boyut | İnç | G1 | L1 (mm) | L2 (mm) | S1 |
|---|---|---|---|---|---|---|---|
| **PN 10 ASA 45** | 10 | 6 | 3/8" | 5/8" -18 UNF | 88,0 | 23,0 | 22 |

*Titiz kontrole rağmen hatalar önlenemez ve sorumluluk altında bırakmayan bilgiler hakkında hiçbir sorumluluk kabul edilmez.*