# T AJ HJ

Harici Adaptör, T-Form

## Özellikler

| | |
|---|---|
| **Bağlantı 1** | UN/UNF Somunlu |
| **Sızdırmazlık şekli 1** | 74°' içe havşalı |
| **Bağlantı 2 + 3** | UN/UNF dış diş |
| **Sızdırmazlık şekli 2 + 3** | 74°'lik dış havşa |
| **Model** | Vidalamayı çözme ağızlarının yönü ayarlanabilir |
| **Dizayn** | T-Form |
| **Malzeme** | Çelik |
| **Yüzey koruması** | galvaniz kaplı |



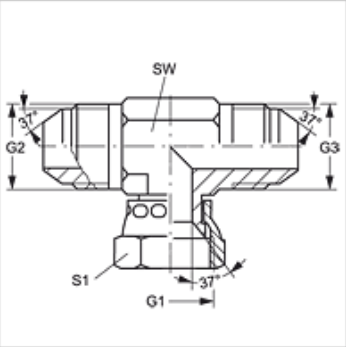


## Ürün

| Tanım | G1 | G2 + G3 | SW (mm) | S1 |
|---|---|---|---|---|
| **T AJ 04 HJ** | 7/16" -20 UNF | 7/16" -20 UNF | 11 | 16 |
| **T AJ 05 HJ** | 1/2" -20 UNF | 1/2" -20 UNF | 13 | 17 |
| **T AJ 06 HJ** | 9/16" -18 UNF | 9/16" -18 UNF | 14 | 19 |
| **T AJ 08 HJ** | 3/4" -16 UNF | 3/4" -16 UNF | 19 | 22 |
| **T AJ 10 HJ** | 7/8" -14 UNF | 7/8" -14 UNF | 22 | 27 |
| **T AJ 12 HJ** | 1.1/16" -12 UN | 1.1/16" -12 UN | 27 | 32 |
| **T AJ 16 HJ** | 1.5/16" -12 UN | 1.5/16" -12 UN | 33 | 38 |
| **T AJ 20 HJ** | 1.5/8" -12 UN | 1.5/8" -12 UN | 41 | 50 |
| **T AJ 24 HJ** | 1.7/8" -12 UN | 1.7/8" -12 UN | 48 | 55 |

SW, S1, S2 = Anahtar genişliği

## Ürün türleri

| | |
|---|---|
| **T AJ HJ VA** | Harici Adaptör, T-Form, Paslanmaz çelik |

*Titiz kontrole rağmen hatalar önlenemez ve sorumluluk altında bırakmayan bilgiler hakkında hiçbir sorumluluk kabul edilmez.*