JG 02 / JG 30
Fiş Bağlantısı, T-Form

HANSA-FLEX

Özellikler

Kullanım Alanı	Pnömatik, vakum ve gıda uygulamaları
Bağlantı 1 - 3	Geçmeli Dişi
Dizayn	T-Form
Model	Takma bağlantı
Renk	siyah
Akışkanlar	Hava sıvı maddeler etkisiz gazlar örneğin N2/CO2
Malzeme	Asetal kopolimer cisim; nitril conta halkası



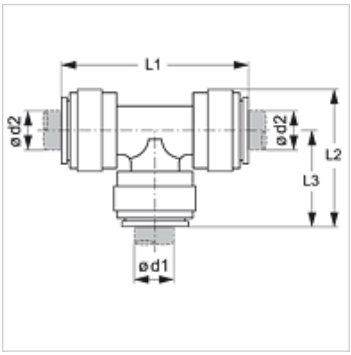

Ürün

Tanım	Ø d1 (mm)	Ø d2 (mm)	L1 (mm)	L2 (mm)	L3 (mm)
JG 02 04 E	4	4	35	24	18
JG 02 05 E	5	5	35	24	18
JG 02 06 E	6	6	40	27	20
JG 02 08 E	8	8	42	30	21
JG 02 10 E	10	10	50	35	25
JG 02 12 E	12	12	65	44	32
JG 02 15 E	15	15	73	50	37
JG 30 18 AE	15	18	87	56	40
JG 02 18 E	18	18	89	61	44
JG 30 22 AE	15	22	90	60	42
JG 02 22 E	22	22	98	67	49
JG 02 28 E	28	28	121	85	60

Aksesuar

JG 19 E	Fiş Bağlantısı Koruyucu Kapağı
JG 18 S	Fiş Bağlantısı Conta Halkası
JG 08	Kilit Tapaları

Titiz kontrole rağmen hatalar önlenemez ve sorumluluk altında bırakmayan bilgiler hakkında hiçbir sorumluluk kabul edilmez.