LBS DP D

Üst Lama Hafif Hizmet çift Borulu Kelepçe

Özellikler

Malzeme	Çelik
Yüzey koruması	galvaniz kaplı



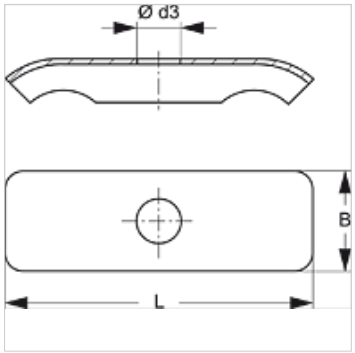

Açıklama

Kapak plakası, hafif yapı - çift boru kelepçesi LBS D ve LBS D PA'nın sağlam bir şekilde takılmasını sağlar.

Ürün

Tanım	Kelepçe büyüklüğü	Ø d3 (mm)	B (mm)	L (mm)
LBS DP 1 D	1	6,5	16,3	29,0
LBS DP 2 D	2	6,5	16,3	40,0
LBS DP 3 D	3	6,5	16,5	50,5
LBS DP 4 D	4	6,5	16,5	63,0

aşağıdaki ürünlerin aksesuarıdır

LBS D PA	PA'dan Hafif Yapı çift Boru Kelepçesi
LBS D	Hafif Yapı çift Boru Kelepçesi

Titiz kontrole rağmen hatalar önlenemez ve sorumluluk altında bırakmayan bilgiler hakkında hiçbir sorumluluk kabul edilmez.