# SRS 30-100 PP G

Boru Kelepçesi, Ağır Hizmet

HANSA-FLEX

## Özellikler

| | |
|---|---|
| **Model** | Tekli Boru Kelepçesi |
| **Model özelliği** | Kelepçenin iç tarafı düz |
| **Tip** | ağır |
| **Standart** | DIN 3015-2 |
| **Sıcaklık min.** | -30 °C |
| **Sıcaklık max.** | 90 °C |
| **Malzeme** | Polipropilen |



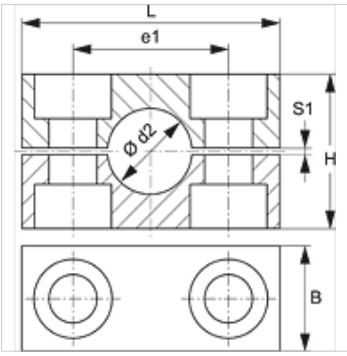


## Açıklama

Hortum ve kabloların yuvası için iç yüzeyi düz kelepçe kullanılması tavsiye edilir. Montaj ise ön gerdirmesiz bir şekilde gerçekleşir ve bu sayede blok yüksekliği H, aralık ölçüsü S1 kadar azalır.

## Siparişle ilgili bilgiler

1 adet = 2 kelepçe yarısı

## Ürün

| Tanım | Kelepçe büyüklüğü | Borunun dış çapı d2 (mm) | Borunun dış çapı d2 | B (mm) | e1 (mm) | H (mm) | L (mm) | S1 (mm) |
|---|---|---|---|---|---|---|---|---|
| **SRS 3006 PP G** | 1 | 6,0 | - | 30 | 33 | 32 | 56 | 2 |
| **SRS 3008 PP G** | 1 | 8,0 | 5/16" | 30 | 33 | 32 | 56 | 2 |
| **SRS 3010 PP G** | 1 | 10,0 | - | 30 | 33 | 32 | 56 | 2 |
| **SRS 3012 PP G** | 1 | 12,0 | - | 30 | 33 | 32 | 56 | 2 |
| **SRS 3012.7 PP G** | 1 | 12,7 | 1/2" | 30 | 33 | 32 | 56 | 2 |
| **SRS 3013.5 PP G** | 1 | 13,5 | - | 30 | 33 | 32 | 56 | 2 |
| **SRS 3014 PP G** | 1 | 14,0 | - | 30 | 33 | 32 | 56 | 2 |
| **SRS 3015 PP G** | 1 | 15,0 | - | 30 | 33 | 32 | 56 | 2 |
| **SRS 3016 PP G** | 1 | 16,0 | 5/8" | 30 | 33 | 32 | 56 | 2 |
| **SRS 3017.2 PP G** | 1 | 17,2 | - | 30 | 33 | 32 | 56 | 2 |
| **SRS 3018 PP G** | 1 | 18,0 | - | 30 | 33 | 32 | 56 | 2 |
| **SRS 4019 PP G** | 2 | 19,0 | 3/4" | 30 | 45 | 48 | 71 | 2 |
| **SRS 4020 PP G** | 2 | 20,0 | - | 30 | 45 | 48 | 71 | 2 |
| **SRS 4021.3 PP G** | 2 | 21,3 | - | 30 | 45 | 48 | 71 | 2 |
| **SRS 4022 PP G** | 2 | 22,0 | - | 30 | 45 | 48 | 71 | 2 |
| **SRS 4023 PP G** | 2 | 23,0 | - | 30 | 45 | 48 | 71 | 2 |
| **SRS 4025 PP G** | 2 | 25,0 | 1" | 30 | 45 | 48 | 71 | 2 |
| **SRS 4026.9 PP G** | 2 | 26,9 | - | 30 | 45 | 48 | 71 | 2 |
| **SRS 4028 PP G** | 2 | 28,0 | - | 30 | 45 | 48 | 71 | 2 |
| **SRS 4030 PP G** | 2 | 30,0 | - | 30 | 45 | 48 | 71 | 2 |
| **SRS 5030 PP G** | 3 | 30,0 | - | 30 | 60 | 60 | 86 | 2 |
| **SRS 5032 PP G** | 3 | 32,0 | 1.1/4" | 30 | 60 | 60 | 86 | 2 |
| **SRS 5033.7 PP G** | 3 | 33,7 | - | 30 | 60 | 60 | 86 | 2 |
| **SRS 5035 PP G** | 3 | 35,0 | - | 30 | 60 | 60 | 86 | 2 |
| **SRS 5038 PP G** | 3 | 38,0 | 1.1/2" | 30 | 60 | 60 | 86 | 2 |
| **SRS 5040 PP G** | 3 | 40,0 | - | 30 | 60 | 60 | 86 | 2 |
| **SRS 5042 PP G** | 3 | 42,0 | - | 30 | 60 | 60 | 86 | 2 |
| **SRS 6038 PP G** | 4 | 38,0 | 1.1/2" | 45 | 90 | 90 | 117 | 3 |
| **SRS 6040 PP G** | 4 | 40,0 | - | 45 | 90 | 90 | 117 | 3 |
| **SRS 6042 PP G** | 4 | 42,0 | - | 45 | 90 | 90 | 117 | 3 |
| **SRS 6045 PP G** | 4 | 45,0 | - | 45 | 90 | 90 | 117 | 3 |
| **SRS 6048.3 PP G** | 4 | 48,3 | - | 45 | 90 | 90 | 117 | 3 |
| **SRS 6050 PP G** | 4 | 50,0 | - | 45 | 90 | 90 | 117 | 3 |
| **SRS 6051 PP G** | 4 | 51,0 | 2" | 45 | 90 | 90 | 117 | 3 |
| **SRS 6052 PP G** | 4 | 52,0 | - | 45 | 90 | 90 | 117 | 3 |
| **SRS 6055 PP G** | 4 | 55,0 | - | 45 | 90 | 90 | 117 | 3 |
| **SRS 6057 PP G** | 4 | 57,0 | 2.1/4" | 45 | 90 | 90 | 117 | 3 |
| **SRS 6060.3 PP G** | 4 | 60,3 | - | 45 | 90 | 90 | 117 | 3 |
| **SRS 6063 PP G** | 4 | 63,0 | 2.1/2" | 45 | 90 | 90 | 117 | 3 |
| **SRS 6065 PP G** | 4 | 65,0 | - | 45 | 90 | 90 | 117 | 3 |
| **SRS 6070 PP G** | 4 | 70,0 | - | 45 | 90 | 90 | 117 | 3 |

*Titiz kontrole rağmen hatalar önlenemez ve sorumluluk altında bırakmayan bilgiler hakkında hiçbir sorumluluk kabul edilmez.*

| Ürün türleri | |
|---|---|
| **SRS 30-100 AL** | Boru Kelepçesi, Ağır Hizmet, Kelepçenin iç tarafı tırtıklı |
| **SRS 30-100 PA** | Boru Kelepçesi, Ağır Hizmet, Kelepçenin iç tarafı tırtıklı |
| **SRS 30-100 PP** | Boru Kelepçesi, Ağır Hizmet, Kelepçenin iç tarafı tırtıklı |
| **SRS 30-100 VG** | Boru Kelepçesi, Ağır Hizmet, Kelepçenin iç tarafı tırtıklı |

*Titiz kontrole rağmen hatalar önlenemez ve sorumluluk altında bırakmayan bilgiler hakkında hiçbir sorumluluk kabul edilmez.*