WA IR ST

Bağlantı parçası ... IR, Çelik

Özellikler

Kullanım Alanı	Metal hortumlar için bağlantı armatürü
Bağlantı 1	Silindirik, inçli iç milli mil manşonu
Standart	DIN EN 10226 / ISO 7-1
Dizayn	düz
Malzeme	Çelik (kaynak yapılabilir)



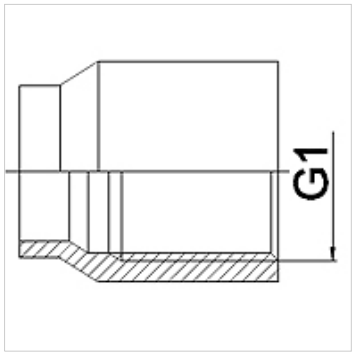

Siparişle ilgili bilgiler

İstek halinde farklı modeller sunulabilir

Ürün

Tanım	DN	G1
WA 006 IR ST	6	Rp 1/4 inç
WA 010 IR ST	10	Rp 3/8 inç
WA 013 IR ST	13	Rp 1/2 inç
WA 020 IR ST	20	Rp 3/4 inç
WA 025 IR ST	25	Rp 1 inç
WA 032 IR ST	32	Rp 1.1/4 inç
WA 040 IR ST	40	Rp 1.1/2 inç
WA 050 IR ST	50	Rp 2 inç
WA 065 IR ST	65	Rp 2.1/2 inç
WA 080 IR ST	80	Rp 3 inç

Ürün türleri

WA IR	Bağlantı parçası ... IR, Temperguss, Temper döküm
WA IR RG	Bağlantı parçası ... IR, Rotguss, Tunç
WA IR VA	Bağlantı parçası ... IR, Paslanmaz Çelik, Paslanmaz çelik

Titiz kontrole rağmen hatalar önlenemez ve sorumluluk altında bırakmayan bilgiler hakkında hiçbir sorumluluk kabul edilmez.