WA IR VA

Bağlantı parçası ... IR, Paslanmaz Çelik

Özellikler

Kullanım Alanı	Metal hortumlar için bağlantı armatürü
Bağlantı 1	Silindirik, inçli iç milli mil manşonu
Standart	DIN EN 10226 / ISO 7-1
Dizayn	düz
Malzeme	Paslanmaz çelik



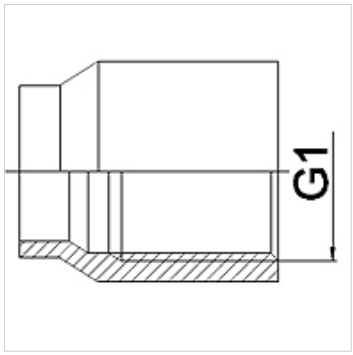

Siparişle ilgili bilgiler

İstek halinde farklı modeller sunulabilir

Ürün

Tanım	DN	PN (bar)	G1
WA 004 IR VA	4	10	Rp 1/8 inç
WA 006 IR VA	6	10	Rp 1/4 inç
WA 010 IR VA	10	10	Rp 3/8 inç
WA 013 IR VA	13	10	Rp 1/2 inç
WA 020 IR VA	20	10	Rp 3/4 inç
WA 025 IR VA	25	10	Rp 1 inç
WA 032 IR VA	32	10	Rp 1.1/4 inç
WA 040 IR VA	40	10	Rp 1.1/2 inç
WA 050 IR VA	50	10	Rp 2 inç
WA 065 IR VA	65	10	Rp 2.1/2 inç
WA 080 IR VA	80	10	Rp 3 inç
WA 100 IRVA	100	10	Rp 4 inç

Ürün türleri

WA IR	Bağlantı parçası ... IR, Temperguss, Temper döküm
WA IR RG	Bağlantı parçası ... IR, Rotguss, Tunç
WA IR ST	Bağlantı parçası ... IR, Çelik, Çelik (kaynak yapılabilir)

Titiz kontrole rağmen hatalar önlenemez ve sorumluluk altında bırakmayan bilgiler hakkında hiçbir sorumluluk kabul edilmez.