WA AFL VA

Bağlantı parçası ... AFL, Paslanmaz Çelik

Özellikler

Kullanım Alanı	Metal hortumlar için bağlantı armatürü
Bağlantı 1	metrik Somunlu
Sızdırmazlık şekli 1	24°'lik dış koni
Standart	DIN 2353 / DIN EN ISO 8434-1 uyarınca karşı bağlantı için uygundur
Kısaltma	DKL
Dizayn	düz
Tip	hafif
Malzeme	Paslanmaz çelik



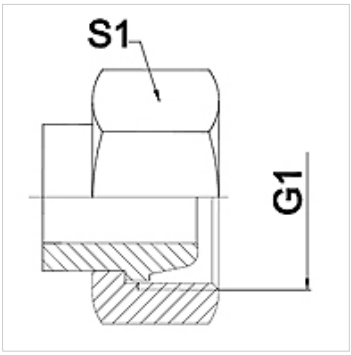

Açıklama

Verilen anahtar genişlikleri referans değerlerdir!

Siparişle ilgili bilgiler

İstek halinde farklı modeller sunulabilir

Ürün

Tanım	DN	PN (bar)	G1	Tip	S1 (mm)
WA 004 AFL VA	4	250	M 12 x 1,5	6 L	14,0
WA 006 AFL VA	6	250	M 14 x 1,5	8 L	17,0
WA 008 AFL VA	8	250	M 16 x 1,5	10 L	19,0
WA 010 AFL VA	10	250	M 18 x 1,5	12 L	22,0
WA 013 AFL VA	13	250	M 22 x 1,5	15 L	27,0
WA 016 AFL VA	16	160	M 26 x 1,5	18 L	32,0
WA 020 AFL VA	20	160	M 30 x 2	22 L	36,0
WA 025 AFL VA	25	100	M 36 x 2	28 L	41,0
WA 032 AFL VA	32	100	M 45 x 2	35 L	50,0
WA 040 AFL VA	40	100	M 52 x 2	42 L	60,0

Ürün türleri

WA AFL	Bağlantı parçası ... AFL, Çelik, Çelik (kaynak yapılabilir)

Titiz kontrole rağmen hatalar önlenemez ve sorumluluk altında bırakmayan bilgiler hakkında hiçbir sorumluluk kabul edilmez.