WA VB

Bağlantı parçası ... VB, Temperguss

Özellikler

Kullanım Alanı	Metal hortumlar için bağlantı armatürü
Bağlantı 1	inçli iç diş, silindirik
Sızdırmazlık şekli 1	konik kapatır
Standart	DIN EN 10226 / ISO 7-1
Dizayn	düz
Uygulama	lehimli model, 200 °C'ye kadar sıcaklıklara karşı dayanıklıdır
Model	3 parçalı vida bağlantısı
Malzeme	Temper döküm



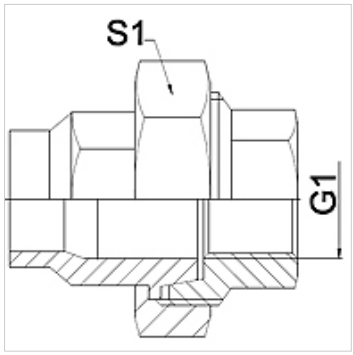

Açıklama

Verilen anahtar genişlikleri referans değerlerdir!

The specified working pressure PN(bar) relates to the working temperature of -20 °C to 120 °C. At working temperature of 120 °C to 200 °C the working pressure PN (bar) reduces to 22,7 bar.

Siparişle ilgili bilgiler

İstek halinde farklı modeller sunulabilir

Ürün

Tanım	DN	PN (bar)	G1	S1 (mm)
WA 006 VB	6	25	Rp 1/4 inç	28,0
WA 010 VB	10	25	Rp 3/8 inç	32,0
WA 013 VB	13	25	Rp 1/2 inç	39,0
WA 020 VB	20	25	Rp 3/4 inç	48,0
WA 025 VB	25	25	Rp 1 inç	55,0
WA 032 VB	32	25	Rp 1.1/4 inç	67,0
WA 040 VB	40	25	Rp 1.1/2 inç	74,0
WA 050 VB	50	25	Rp 2 inç	90,0
WA 065 VB	65	25	Rp 2.1/2 inç	111,0
WA 080 VB	80	25	Rp 3 inç	130,0
WA 100 VB	100	25	Rp 4 inç	151,0

Ürün türleri

WA VB RG	Bağlantı parçası ... VB, Rotguss, Tunç
WA VB VA	Bağlantı parçası ... VB, Paslanmaz Çelik, Paslanmaz çelik

Titiz kontrole rağmen hatalar önlenemez ve sorumluluk altında bırakmayan bilgiler hakkında hiçbir sorumluluk kabul edilmez.