HK EPMS

Geroller motoru EPMS

Özellikler

Bağlantı	Yağ bağlantıları: A + B = G 1/2"; sızan yağ = G 1/4"
Model	Standart tür Type "C" with standard seal Four hole flange bolt circle 106,4 Mil Ø 32mm
Sızan yağ hattıyla giriş ve geri gidiş basıncı max.	210 bar

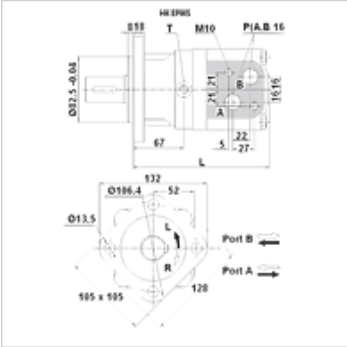

Açıklama

Sızan yağ hattının genel bağlantısı tavsiye edilir!

Ürün

Tanım	Akış max. (L/min)	Yutma hacmi (cc)	Devir sayısı min. (rpm)	Devir sayısı max. (rpm)	Tork max. (N-m)	Basınç düşüşleri max. (bar)	Pmax. at 0-100 rpm (bar)	Pmax. at 100-300 rpm (bar)	Pmax. at 300 rpm (bar)	L (mm)	Ağırlık (kg)
HK EPMS 080 C	65	80,5	10	810	200	175	100	50	20	166	9,8
HK EPMS 100 C	75	100,0	10	750	290	175	100	50	20	169	10,0
HK EPMS 125 C	75	125,7	8	600	370	175	100	50	20	174	10,3
HK EPMS 160 C	75	159,7	8	470	460	150	100	50	20	180	10,7
HK EPMS 200 C	75	200,0	8	375	460	140	100	50	20	187	11,1
HK EPMS 250 C	75	250,0	8	300	500	125	100	50	-	195	11,6
HK EPMS 315 C	75	314,9	8	240	540	120	100	50	-	207	12,3
HK EPMS 400 C	75	397,0	8	185	580	100	100	50	-	221	13,2

max. pressure on shaft seal (without leak oil line) or pressure in leak oil line – Sürekli çalışma için tork değerleri ve basınç düşüşleri geçerlidir – pmax. = maks. basınç

Aksesuar

HK V0 590	Şok valfı

Yedek Parçalar

HK EP DS	Hidrolik planet motoru için conta seti

Titiz kontrole rağmen hatalar önlenemez ve sorumluluk altında bırakmayan bilgiler hakkında hiçbir sorumluluk kabul edilmez.