# HK EPMT

Geroller motoru EPMT

## Özellikler

| | |
|---|---|
| **Bağlantı** | Yağ bağlantıları: A + B = G 3/4";<br>sızan yağ = G 1/4" |
| **Model** | Standart tür<br>Type "C" with standard seal<br>Four hole flange bolt circle 160<br>Mil Ø 40mm, uzunluk 79mm |
| **Sızan yağ hattıyla giriş ve geri gidiş basıncı max.** | 210 bar |

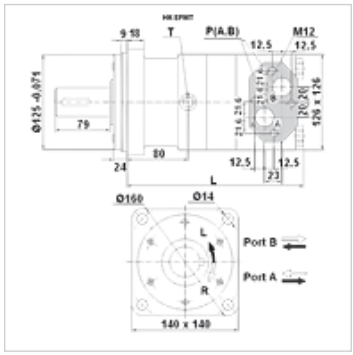


## Açıklama

Sızan yağ hattının genel bağlantısı tavsiye edilir!

## Ürün

| Tanım | Akış max. (L/min) | Yutma hacmi (cc) | Devir sayısı min. (rpm) | Devir sayısı max. (rpm) | Tork max. (N-m) | Basınç düşüşleri max. (bar) | Pmax. at 0-100 rpm (bar) | Pmax. at 100-300 rpm (bar) | Pmax. at 300 rpm (bar) | L (mm) | Ağırlık (kg) |
|---|---|---|---|---|---|---|---|---|---|---|---|
| **HK EPMT 160 C** | 100 | 161,1 | 10 | 625 | 470 | 200 | 75 | 40 | 20 | 190 | 20,0 |
| **HK EPMT 200 C** | 125 | 201,4 | 10 | 625 | 590 | 200 | 75 | 40 | 20 | 195 | 22,5 |
| **HK EPMT 250 C** | 125 | 251,8 | 10 | 500 | 730 | 200 | 75 | 40 | 20 | 201 | 21,5 |
| **HK EPMT 315 C** | 125 | 326,3 | 10 | 380 | 950 | 200 | 75 | 40 | 20 | 211 | 22,0 |
| **HK EPMT 400 C** | 125 | 410,9 | 10 | 305 | 1080 | 180 | 75 | 40 | 20 | 221 | 23,0 |
| **HK EPMT 500 C** | 125 | 523,6 | 10 | 240 | 1220 | 160 | 75 | 40 | - | 235 | 24,0 |

max. pressure on shaft seal (without leak oil line) or pressure in leak oil line – Sürekli çalışma için tork değerleri ve basınç düşüşleri geçerlidir – pmax. = maks. basınç

## Aksesuar

| | |
|---|---|
| **HK V0 590** | Şok valfı |

## Yedek Parçalar

| | |
|---|---|
| **HK EP DS** | Hidrolik planet motoru için conta seti |

*Titiz kontrole rağmen hatalar önlenemez ve sorumluluk altında bırakmayan bilgiler hakkında hiçbir sorumluluk kabul edilmez.*