HK EPMT

Geroller motoru EPMT

Özellikler

Bağlantı	Yağ bağlantıları: A + B = G 3/4"; sızan yağ = G 1/4"
Model	Standart tür Type "C" with standard seal Four hole flange bolt circle 160 Mil Ø 40mm, uzunluk 79mm
Sızan yağ hattıyla giriş ve geri gidiş basıncı max.	210 bar

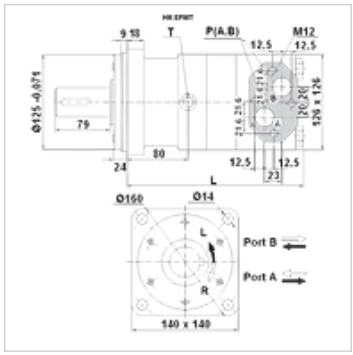

Açıklama

Sızan yağ hattının genel bağlantısı tavsiye edilir!

Ürün

Tanım	Akış max. (L/min)	Yutma hacmi (cc)	Devir sayısı min. (rpm)	Devir sayısı max. (rpm)	Tork max. (N-m)	Basınç düşüşleri max. (bar)	Pmax. at 0-100 rpm (bar)	Pmax. at 100-300 rpm (bar)	Pmax. at 300 rpm (bar)	L (mm)	Ağırlık (kg)
HK EPMT 160 C	100	161,1	10	625	470	200	75	40	20	190	20,0
HK EPMT 200 C	125	201,4	10	625	590	200	75	40	20	195	22,5
HK EPMT 250 C	125	251,8	10	500	730	200	75	40	20	201	21,5
HK EPMT 315 C	125	326,3	10	380	950	200	75	40	20	211	22,0
HK EPMT 400 C	125	410,9	10	305	1080	180	75	40	20	221	23,0
HK EPMT 500 C	125	523,6	10	240	1220	160	75	40	-	235	24,0

max. pressure on shaft seal (without leak oil line) or pressure in leak oil line – Sürekli çalışma için tork değerleri ve basınç düşüşleri geçerlidir – pmax. = maks. basınç

Aksesuar

HK V0 590	Şok valfı

Yedek Parçalar

HK EP DS	Hidrolik planet motoru için conta seti

Titiz kontrole rağmen hatalar önlenemez ve sorumluluk altında bırakmayan bilgiler hakkında hiçbir sorumluluk kabul edilmez.