HK FUSS BAK RA

BAK RA tipi alüminyum depo için ayak

Özellikler

Malzeme	Alüminyum

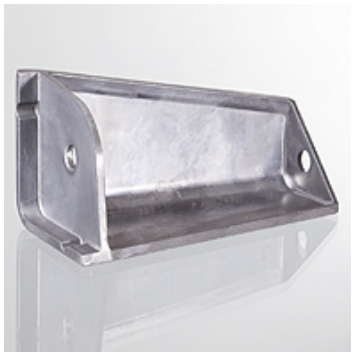

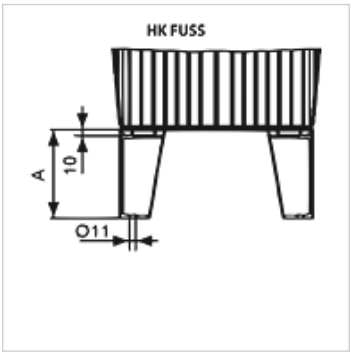

Ürün

Tanım	Depo büyüklüğü için	A (mm)	Sabitleme	Ağırlık (kg)
HK FUSS 75 ALU	HK BAK RA 12 - 20	75	M8	0,1
HK FUSS 150 ALU	HK BAK RA 30 - 70	150	M10	0,2

aşağıdaki ürünlerin aksesuarıdır

HK BAK RA	Hidrolik Depo BAKRA

Titiz kontrole rağmen hatalar önlenemez ve sorumluluk altında bırakmayan bilgiler hakkında hiçbir sorumluluk kabul edilmez.