HK SM

Çok amaçlı silindir 700 bar, yaylı geri çekmeli basit etkili

Özellikler

Model	Sertleştirilmiş silindir başı Sert kromlu piston Yaylı geri çekme
Çalışma basıncı	maks. 700 bar .
Malzeme	Çelik
Teslimat kapsamı	hızlı kavrama manşonu 3/8"-18 NPT ile



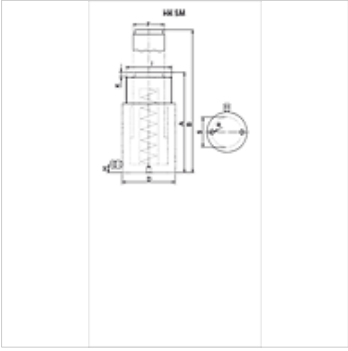

Açıklama

Attention: Please observe separate safety precautions for working with 700 bar equipment (see technical information)!

Açıklama

Farklı kullanım alanları için evrensel silindir.
Kılavuz halkalarına yan kuvvet aktarılmamasına dikkat edilmesi gerekir.
Kompakt model
Kirlenmeyi önlemek için piston sıyırma halkaları
Sabit kullanım için sabitleme delikleri

Ürün

Tanım	(kN)	(t)	Darbe (mm)	Yüzey (cm2)	A (mm)	B (mm)	TR (mm)	F (mm)	I	K (mm)	R	S (mm)	Hacim (cc)	Ağırlık (kg)
HK SM 00513	48,5	5	127	7,1	219	346	40	25	1.1/2" -16	6	1/4" -20	25	90	1,9
HK SM 01010	109,2	10	105	15,9	172	277	60	36	2.1/4" -14	6	5/16" -18	39	167	3,0
HK SM 01015	109,2	10	155	15,9	247	402	60	36	2.1/4" -14	6	5/16" -18	39	247	4,3
HK SM 01025	109,2	10	257	15,9	352	609	60	36	2.1/4" -14	6	5/16" -18	39	409	6,0
HK SM 01035	103,2	10	355	15,9	454	809	60	36	2.1/4" -14	6	5/16" -18	39	565	11,2
HK SM 01510	163,0	15	105	23,8	205	310	75	45	2.3/4" -16	8	3/8" -16	47	250	5,8
HK SM 01515	163,0	15	155	23,8	275	430	75	45	2.3/4" -16	8	3/8" -16	47	369	7,5
HK SM 01525	163,0	15	257	23,8	379	636	75	45	2.3/4" -16	8	3/8" -16	47	611	9,8
HK SM 02305	227,8	23	51	33,2	166	217	85	56	3.5/16" -12	10	1/2" -13	58	170	6,2
HK SM 02310	227,8	23	102	33,2	217	319	85	56	3.5/16" -12	10	1/2" -13	58	339	7,8
HK SM 02315	227,8	23	159	33,2	277	436	85	56	3.5/16" -12	10	1/2" -13	58	528	11,2
HK SM 02321	227,8	23	210	33,2	327	537	85	56	3.5/16" -12	10	1/2" -13	58	697	11,4
HK SM 03015	303,2	30	150	44,2	270	420	100	60	3.7/8" -12	10	1/2" -13	74	663	13,1

Aksesuar

NY 2100	Termoplast yüksek basınçlı hortum
GKS	Lastik kıvırma koruması
PNY 2100 HN	Pres nipeli, AGN
PHY 2100	Pres yuvası, NY 2100
SKL HN SP	Vida kavraması gevşek yarısı
SKL ZUBS SP	SKL..SP için toz koruması
SKF IN SP	Vida kavraması sabit yarısı
SKF ZUBS SP	SKF..SP için toz koruması

Titiz kontrole rağmen hatalar önlenemez ve sorumluluk altında bırakmayan bilgiler hakkında hiçbir sorumluluk kabul edilmez.