HK W / HK X
El pompası 700 bar

Özellikler

Model	dahili basınç sınırlama valfi
Çalışma basıncı	maks. 700 bar .
Bağlantılar	3/8" NPT iç mil



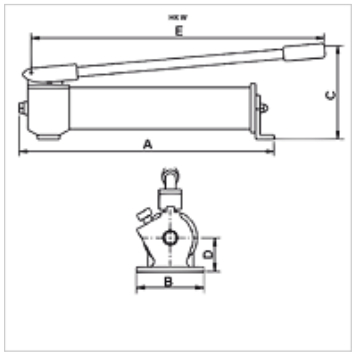

Açıklama

Basit etkili silindirleri çalıştırmak için "W" el pompaları, bir bağlantı
Çift etkili silindirleri çalıştırmak için kumanda valflı "X" el pompaları,
iki bağlantı
Attention: Please observe separate safety precautions for working with 700 bar equipment (see technical information)!

Açıklama

Büyük yağ hacimlerine sahip silindirler için 2 kademeli pompaların kullanılması önerilir.
El kolu durdurmadan sonra taşıma kulpu olarak kullanılabilir.

Ürün

Tanım	kullanılabilir yağ hacmi (cc)	Kadem-eler	Kademe 1 hacmi max. (cc)	Kademe 2 hacmi max. (cc)	Basınç kademe 1 max. (bar)	Basınç kademe 2 max. (bar)	A (mm)	B (mm)	C (mm)	TR (mm)	E (mm)	Ağırlık (kg)
HK W 10707	660,0	1	2,6	-	700	-	500	100	150	40	560	5,0
HK W 20707	660,0	2	8,1	2,0	20	700	500	100	150	40	560	5,0
HK W 11207	1200,0	1	2,6	-	700	-	545	100	175	40	560	6,0
HK W 21207	1200,0	2	8,1	2,0	20	700	545	100	175	40	560	6,0
HK W 22307	2200,0	2	13,2	2,2	20	700	560	106	210	55	560	11,0
HK X 02307	2200,0	2	13,2	2,2	20	700	625	106	210	55	560	14,0

Aksesuar

NY 2100	Termoplast yüksek basınçlı hortum
GKS	Lastik kıvırma koruması
PNY 2100 HN	Pres nipeli, AGN
PHY 2100	Pres yuvası, NY 2100
SKL HN SP	Vida kavraması gevşek yarısı
SKL ZUBS SP	SKL..SP için toz koruması
SKF IN SP	Vida kavraması sabit yarısı
SKF ZUBS SP	SKF..SP için toz koruması

Titiz kontrole rağmen hatalar önlenemez ve sorumluluk altında bırakmayan bilgiler hakkında hiçbir sorumluluk kabul edilmez.