WA VC RG

Bağlantı parçası ... VC, Rotguss

Özellikler

Kullanım Alanı	Metal hortumlar için bağlantı armatürü
Bağlantı 1	inçli dış manşon, konik
Sızdırmazlık şekli 1	konik kapatır
Standart	DIN EN 10226 / ISO 7-1
Uygulama	lehimli model, 200 °C'ye kadar sıcaklıklara karşı dayanıklıdır
Dizayn	düz
Model	3 parçalı vida bağlantısı
Malzeme	Tunç



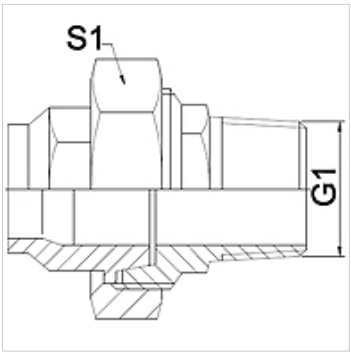

Açıklama

Verilen anahtar genişlikleri referans değerlerdir!

Siparişle ilgili bilgiler

İstek halinde farklı modeller sunulabilir

Ürün

Tanım	DN	G1	S1 (mm)
WA 013 VC RG	13	R 1/2 inç	28,0
WA 020 VC RG	20	R 3/4 inç	32,0
WA 025 VC RG	25	R 1"	42,0
WA 032 VC RG	32	R 1.1/4 inç	50,0
WA 040 VC RG	40	R 1.1/2 inç	55,0
WA 050 VC RG	50	R 2"	70,0

Ürün türleri

WA VC	Bağlantı parçası ... VC, Temperguss, Temper döküm
WA VC VA	Bağlantı parçası ... VC, Paslanmaz Çelik, Paslanmaz çelik

Titiz kontrole rağmen hatalar önlenemez ve sorumluluk altında bırakmayan bilgiler hakkında hiçbir sorumluluk kabul edilmez.