LM-DI PT
Gıda Contası, PTFE

Özellikler

Uygulama	Gıda mil ağızlığı için conta halkası
Model	tek tarafı yassılaştırılmış conta halkası
Standart	DIN 11851
Malzeme	PTFE
Sıcaklık sahası	-200 °C ile 260 °C arasında



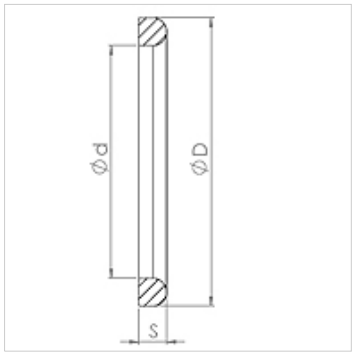

Siparişle ilgili bilgiler

İstek halinde farklı modeller sunulabilir

Ürün

Tanım	DN	TR (mm)	d (mm)	S (mm)
LM-DI 010 PT	10	20,0	12,0	4,5
LM-DI 013 PT	13	26,0	18,0	4,5
LM-DI 020 PT	20	33,0	23,0	4,5
LM-DI 025 PT	25	40,0	30,0	5,0
LM-DI 032 PT	32	46,0	36,0	5,0
LM-DI 040 PT	40	52,0	42,0	5,0
LM-DI 050 PT	50	64,0	54,0	5,0
LM-DI 065 PT	65	81,0	71,0	5,0
LM-DI 080 PT	80	95,0	85,0	5,0
LM-DI 100 PT	100	114,0	104,0	6,0

aşağıdaki ürünlerin yedek parçasıdır

TUEG LMH VA	Süt vida bağlantısı AG, düz tapalarla, paslanmaz çelik

Titiz kontrole rağmen hatalar önlenemez ve sorumluluk altında bırakmayan bilgiler hakkında hiçbir sorumluluk kabul edilmez.