BK 090 F

Sürgülü Kovan, BK090-F

Özellikler

Model	Haddelenmiş bronzdan yeniden yağlanabilir kayma yatakları
Model özelliği	Kovanlar, rotasyon ve osilasyon hareketleri için uygundur
pv	Gresle yağlamada: 2,8 N/mm2 x m/sn Yağla yağlamada: 10 N/mm2 x m/sn
izin verilen kapasite	statik: 140 N/mm2 Rotasyon, osilasyon: 70 N/mm2
Kayma hızı max.	1,0 m/s
Sürtünme katsayısı	yağlanmış: 0,05 ila 0,15
Isı genleşme katsayısı	11 x 10-6 K-1
Isı iletme sayısı	> 60 W (m x K)-1
Sıcaklık min.	-50 °C
Sıcaklık max.	150 °C
Yüzey presi	140 (≤ N/mm2)
Malzeme	CuSn8 bronz
Uygulama	Hidrolik
Standart	ISO 3547 DIN 1494

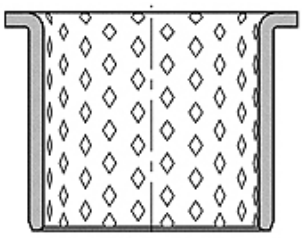

Toleranz / Tolerance

d	D	L	e	F
f7	H7	±0,25	0 -0,20	±0,50

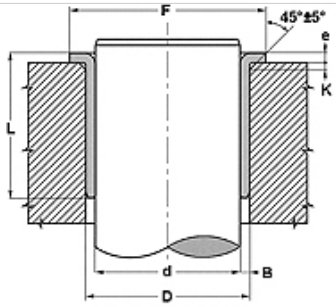

d<10: K= 1,2 ±0,2
d>10: K= 1,7 ±0,2

Açıklama

Önce gres yağıyla yağlanması tavsiye edilir ve sürekli yağ eklemek, kayma yatağının kullanım ömrünü uzun süre artırır.
Milin dikkate alınması gereken kaba derinliği Ra < 0,8 µm.
Milin dikkate alınması gereken sertliği 150 < HB < 600.

Açıklama

Bakım gerektirmeyen işletme.
Yeniden yağlanabilir
Kirli ortam için uygundur.
Darbe ve titreşimlere dayanıklı.
İzin verilen yüksek kapasite.
İyi sürtünme özellikleri.
Su girişi yok
Çalışma sırasında az boşluk.
Yerden çok tasarruf sağlar

Ürün

Tanım	d (mm)	TR (mm)	L (mm)	e (mm)	F (mm)
BK 090-25 25 F	25	28	25	1,5	35
BK 090-30 30 F	30	34	30	2,0	45
BK 090-35 35 F	35	39	35	2,0	50
BK 090-40 40 F	40	44	40	2,0	55
BK 090-45 30 F	45	50	30	2,5	60
BK 090-50 50 F	50	55	50	2,5	65
BK 090-60 30 F	60	65	30	2,5	75
BK 090-60 60 F	60	65	60	2,5	75
BK 090-60 65 F	60	65	65	2,5	75
BK 090-65 30 F	65	70	30	2,5	80
BK 090-70 40 F	70	75	40	2,5	85
BK 090-70 70 F	70	75	70	2,5	85
BK 090-80 40 F	80	85	40	2,5	100
BK 090-80 80 F	80	85	80	2,5	100
BK 090-90 90 F	90	95	90	2,5	110
BK 090-120 90 F	120	125	90	2,5	140

Titiz kontrole rağmen hatalar önlenemez ve sorumluluk altında bırakmayan bilgiler hakkında hiçbir sorumluluk kabul edilmez.