BK-2
Sürgülü Kovan, BK-2

HANSA-FLEX

Özellikler

Model	Yeniden yağlanabilir, POM kaplı kayma yatakları
Model özelliği	yağlama cepli
pv	Yağlamalı çalıştırma: 5 N/mm2 x m/sn
izin verilen kapasite	statik: 140 N/mm2 Rotasyon, osilasyon: 70 N/mm2
Kayma hızları	Kuru çalışma: 2 m/sn Hidrodinamik çalıştırma: 5 m/sn
Sürtünme katsayısı	kuru: 0,15 ila 0,25 yağlanmış: 0,05 ila 0,15
Isı genleşme katsayısı	Halka yüzeyine paralel: 11 x 10-6 K-1 Yüzeye göre dikey: 48 x 10-6 K-1
Isı iletme sayısı	> 32 W (m x K)-1
Sıcaklık min.	-20 °C
Sıcaklık max.	100 °C
Yüzey presi	140 (≤ N/mm2)
Malzeme	Üzerine delikli bir bronz tabakası sinterlenmiş çelik sırt ardından asetal reçinesi POM, bronz katmanına preslenir
Yüzey koruması	galvanize veya bakırlı
Uygulama	BK-2 kovanları, rotasyon ve osilasyon hareketleri için uygundur Pnömatik ve hidrolik silindirlerin sabitleme delikleri Taşıma tesisleri, tekstil makineleri, arabalar, ...
Standart	ISO 3547 DIN 1494

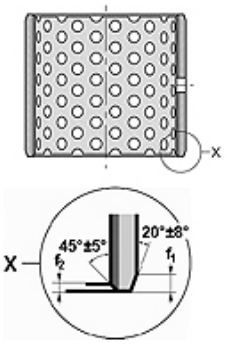

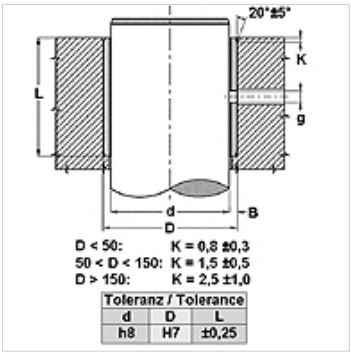

Açıklama

Önce gres yağıyla yağlanması tavsiye edilir ve sürekli yağ eklemek, kayma yatağının kullanım ömrünü uzun süre artırır.
Milin dikkate alınması gereken kaba derinliği Ra < 0,8 µm.
Milin dikkate alınması gereken sertliği 200 < HB < 600.

Açıklama

Bakım gerektirmeyen işletme.
Gürültü ve titreşim emişi.
Yeniden yağlanabilir
Hidrodinamik işletim mümkündür
İzin verilen yüksek kapasite.
İyi sürtünme özellikleri.
Yüksek kayma hızı.
Su girişi yok
Gerçekleştirmesi zor yağ şeridinde kullanılmalıdır.
Çalışma sırasında az boşluk.
Yerden çok tasarruf sağlar

Ürün

Tanım	d (mm)	TR (mm)	L (mm)	f1 (mm)	f2 (mm)	g (mm)
BK-2- 10 20	10	12	20	0,5	0,3	4,0
BK-2- 15 25	15	17	25	0,5	0,3	4,0
BK-2- 20 15	20	23	15	0,8	0,4	4,0
BK-2- 20 20	20	23	20	0,8	0,4	4,0
BK-2- 20 25	20	23	25	0,8	0,4	4,0
BK-2- 20 30	20	23	30	0,8	0,4	4,0
BK-2- 22 25	22	25	25	0,8	0,4	6,0
BK-2- 22 30	22	25	30	0,8	0,4	6,0
BK-2- 24 15	24	27	15	0,8	0,4	6,0
BK-2- 24 25	24	27	25	0,8	0,4	6,0
BK-2- 25 15	25	28	15	0,8	0,4	6,0
BK-2- 25 20	25	28	20	0,8	0,4	6,0
BK-2- 25 25	25	28	258	0,8	0,4	6,0
BK-2- 25 30	25	28	30	0,8	0,4	6,0

Titiz kontrole rağmen hatalar önlenemez ve sorumluluk altında bırakmayan bilgiler hakkında hiçbir sorumluluk kabul edilmez.

BK-2
Sürgülü Kovan, BK-2

HANSA-FLEX

Ürün

Tanım	d (mm)	TR (mm)	L (mm)	f1 (mm)	f2 (mm)	g (mm)
BK-2- 28 25	28	32	25	1,0	0,5	6,0
BK-2- 28 30	28	32	30	1,0	0,5	6,0
BK-2- 30 20	30	34	20	1,0	0,5	6,0
BK-2- 30 30	30	34	30	1,0	0,5	6,0
BK-2- 30 40	30	34	40	1,0	0,5	6,0
BK-2- 32 25	32	36	25	1,0	0,5	6,0
BK-2- 32 30	32	36	30	1,0	0,5	6,0
BK-2- 32 40	32	36	40	1,0	0,5	6,0
BK-2- 35 20	35	39	20	1,0	0,5	6,0
BK-2- 35 30	35	39	30	1,0	0,5	6,0
BK-2- 35 35	35	39	35	1,0	0,5	6,0
BK-2- 35 40	35	39	40	1,0	0,5	6,0
BK-2- 35 50	35	39	50	1,0	0,5	6,0
BK-2- 40 20	40	44	20	1,0	0,5	8,0
BK-2- 40 30	40	44	30	1,0	0,5	8,0
BK-2- 40 40	40	44	40	1,0	0,5	8,0
BK-2- 40 50	40	44	50	1,0	0,5	8,0
BK-2- 45 30	45	50	30	1,2	0,6	8,0
BK-2- 45 40	45	50	40	1,2	0,6	8,0
BK-2- 45 45	45	50	45	1,2	0,6	8,0
BK-2- 45 50	45	50	50	1,2	0,6	8,0
BK-2- 50 30	50	55	30	1,2	0,6	8,0
BK-2- 50 35	50	55	35	1,2	0,6	8,0
BK-2- 50 40	50	55	40	1,2	0,6	8,0
BK-2- 50 50	50	55	50	1,2	0,6	8,0
BK-2- 50 60	50	55	60	1,2	0,6	8,0
BK-2- 55 40	55	60	40	1,2	0,6	8,0
BK-2- 55 60	55	60	60	1,2	0,6	8,0
BK-2- 60 30	60	65	30	1,2	0,6	8,0
BK-2- 60 40	60	65	40	1,2	0,6	8,0
BK-2- 60 50	60	65	50	1,2	0,6	8,0
BK-2- 60 60	60	65	60	1,2	0,6	8,0
BK-2- 60 70	60	65	70	1,2	0,6	8,0
BK-2- 65 60	65	70	60	1,2	0,6	8,0
BK-2- 70 30	70	75	30	1,2	0,6	8,0
BK-2- 70 40	70	75	40	1,2	0,6	8,0
BK-2- 70 50	70	75	50	1,2	0,6	8,0
BK-2- 70 70	70	75	70	1,2	0,6	8,0
BK-2- 70 80	70	75	80	1,2	0,6	8,0
BK-2- 75 40	75	80	40	1,2	0,6	9,5
BK-2- 80 40	80	85	40	1,2	0,6	9,5
BK-2- 80 50	80	85	50	1,2	0,6	9,5
BK-2- 80 60	80	85	60	1,2	0,6	9,5
BK-2- 80 80	80	85	80	1,2	0,6	9,5
BK-2- 85 60	85	90	60	1,2	0,6	9,5
BK-2- 90 40	90	95	40	1,2	0,6	9,5
BK-2- 90 60	90	95	60	1,2	0,6	9,5
BK-2- 90 80	90	95	80	1,2	0,6	9,5
BK-2- 90 90	90	95	90	1,2	0,6	9,5
BK-2- 95 60	95	100	60	1,2	0,6	9,5
BK-2- 100 60	100	105	60	1,2	0,6	9,5
BK-2- 110 60	110	115	60	1,2	0,6	9,5
BK-2- 120 60	120	125	60	1,2	0,6	9,5
BK-2- 125 60	125	130	60	1,2	0,6	9,5
BK-2- 130 60	130	135	60	1,2	0,6	9,5
BK-2- 130 80	130	135	80	1,2	0,6	9,5

Titiz kontrole rağmen hatalar önlenemez ve sorumluluk altında bırakmayan bilgiler hakkında hiçbir sorumluluk kabul edilmez.