CH NEI
Tavan Manşonu, CH-NEI

Özellikler

Model	Tavan manşonu
Çalışma basıncı	maks. 400 bar
Kayma hızı max.	0,5 m/s
Sıcaklık min.	-30 °C
Sıcaklık max.	110 °C
Akışkanlar	Mineral yağlar Su emülsiyonları
Montaj	açık somunlarda
Malzeme	(1) Tavan manşonu: 1 x NBR, + 2 x dokusu güçlendirilmiş NBR (2) Destek pulu: Asetal reçine / PTBR (3) Basınç halkası: sert dokuyla takviyeli NBR (4) Destek pulu: Asetal reçine / PTBR
Uygulama	Hidrolik

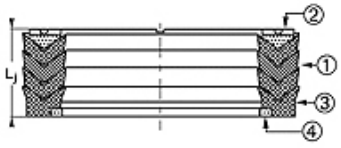

Toleranz / Tolerance		
d	D	L
H8/f7	H9	d <200 : Lj +1,0/+1,5 d >200 : Lj +1,5/+2,0

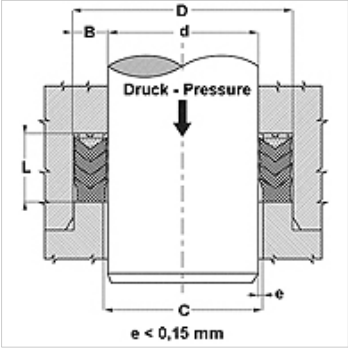

Açıklama

sıcaklığa karşı yüksek direnç
Basınç darbeleri gibi ağır çalışma koşulları için.
Güçlü titreşimler, kötü yüzeyler.

Siparişle ilgili bilgiler

Özel işletme koşullarında (sıvı, sıcaklık, basınç ...) lütfen bizimle irtibata geçin.
Farklı madde mümkündür: FPM.

Ürün

Tanım	d (mm)	TR (mm)	L (mm)
CH-177 118-NEI	30,00	45,00	22,20
CH-200 141-NEI	36,00	51,00	24,00
CH-216 157-NEI	40,00	55,00	22,62
CH-236 177-NEI	45,00	60,00	22,22
CH-255 196-NEI	50,00	65,00	24,60
CH-255 196-1-NEI	50,00	65,00	26,00
CH-284 204-NEI	52,00	72,00	32,50
CH-295 236-NEI	60,00	75,00	19,00
CH-299 236-NEI	60,00	76,00	29,00
CH-314 236-NEI	60,00	80,00	32,15
CH-326 275-NEI	70,00	83,00	25,00
CH-334 248-NEI	63,00	85,00	32,00
CH-334 255-NEI	65,00	85,00	29,00
CH-354 275-NEI	70,00	90,00	30,00
CH-393 314-NEI	80,00	100,00	30,00
CH-413 334-1-NEI	85,00	105,00	30,00
CH-511 433-NEI	110,00	130,00	30,00

Ürün türleri

CH	Tavan Manşonu, CH, (1) Tavan manşonu: 1 x NBR, + 2 x dokusu güçlendirilmiş NBR

Titiz kontrole rağmen hatalar önlenemez ve sorumluluk altında bırakmayan bilgiler hakkında hiçbir sorumluluk kabul edilmez.