# NPSL-P
Kombine Eleman, NPSL-P

## Özellikler

| | |
|---|---|
| **Model** | Çubuk sıyırma contası |
| **Çalışma basıncı** | maks. 10 bar |
| **Kayma hızı max.** | 1,0 m/s |
| **Sıcaklık min.** | -30 °C |
| **Sıcaklık max.** | 90 °C |
| **Akışkanlar** | Mineral yağlar<br>Su-hava |
| **Montaj** | açık somunlarda B |
| **Malzeme** | 93° Shore A poliüretan |
| **Uygulama** | Pnömatik |




| Toleranz / Tolerance | | | | |
|---|---|---|---|---|
| d | D | M | A | E |
| H8 / f8 | H10 | ± 0,10 | +0,20<br>0 | +0,25<br>0 |

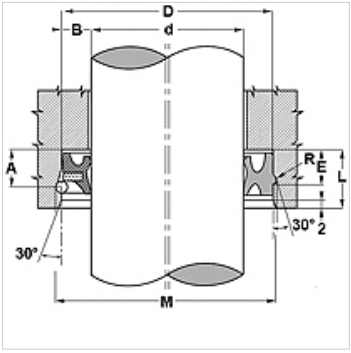


## Açıklama

az sürtünmeli conta.
Kombine eleman conta sıyırıcı

## Ürün

| Tanım | d (mm) | TR (mm) | h (mm) | H (mm) | L (mm) | M (mm) | E (mm) | R (mm) |
|---|---|---|---|---|---|---|---|---|
| **NPSL-P 12** | 12 | 22 | 7,0 | 10,4 | 13 | 24,20 | 8,80 | 1,10 |
| **NPSL-P 16** | 16 | 26 | 7,0 | 10,4 | 13 | 28,20 | 8,80 | 1,10 |
| **NPSL-P 18** | 18 | 28 | 7,0 | 10,4 | 13 | 30,20 | 8,80 | 1,10 |
| **NPSL-P 20** | 20 | 30 | 7,0 | 10,4 | 13 | 32,20 | 8,80 | 1,40 |
| **NPSL-P 22** | 22 | 32 | 7,3 | 10,4 | 14 | 34,80 | 9,40 | 1,40 |
| **NPSL-P 25** | 25 | 35 | 7,3 | 10,4 | 14 | 37,80 | 9,40 | 1,40 |
| **NPSL-P 30** | 30 | 40 | 7,3 | 10,4 | 14 | 42,80 | 9,40 | 1,40 |
| **NPSL-P 32** | 32 | 42 | 7,3 | 10,4 | 14 | 44,80 | 9,40 | 1,40 |
| **NPSL-P 40** | 40 | 50 | 7,3 | 10,4 | 14 | 52,80 | 9,40 | 1,40 |
| **NPSL-P 45** | 45 | 55 | 7,7 | 10,4 | 15 | 58,60 | 10,40 | 1,80 |

*Titiz kontrole rağmen hatalar önlenemez ve sorumluluk altında bırakmayan bilgiler hakkında hiçbir sorumluluk kabul edilmez.*