RSE W-AR

Piston Contası, RSE-W-AR

Özellikler

Model	Piston somun halkası
Çalışma basıncı	maks. 400 bar
Kayma hızı max.	0,5 m/s
Sıcaklık min.	-30 °C
Sıcaklık max.	80 °C
Akışkanlar	Mineral yağlar
Montaj	tek parçalı pistonlarda
Malzeme	(1) Kılavuz halkası: Asetal reçine (2) Conta: PUR (3) Emniyet halkası: Asetal reçine
Uygulama	Hidrolik

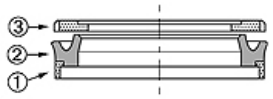

Toleranz / Tolerance

D	d	L	G	F	R	Q
H10/e8	+0,1 0	+0,2 0	±0,1	+0,20 +0,10	0 -0,05	±0,10

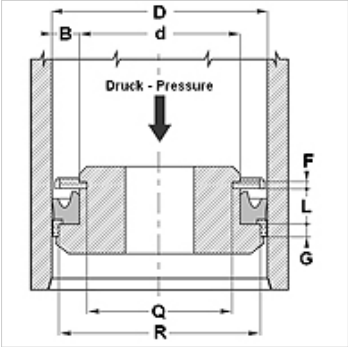

Açıklama

aşınmaya karşı çok yüksek dayanıklılık
Iyi sızdırmazlık.
Basit çözüm.

Siparişle ilgili bilgiler

Çapı 20 ila 510 mm olan contaları kısa sürede imal edebiliriz.

Ürün

Tanım	TR (mm)	d (mm)	L (mm)	G (mm)	F (mm)	R (mm)	Q (mm)
RSE 40 26-W-AR	40	26	9,4	6,35	3,1	35,40	21,60
RSE 63 45-W-AR	63	45	10,5	6,35	3,1	58,40	40,84

Titiz kontrole rağmen hatalar önlenemez ve sorumluluk altında bırakmayan bilgiler hakkında hiçbir sorumluluk kabul edilmez.