HK LR BAK RA

BAK RA tipi alüminyum depo için kumanda merdanesi

Özellikler

Malzeme	Plastik / çelik



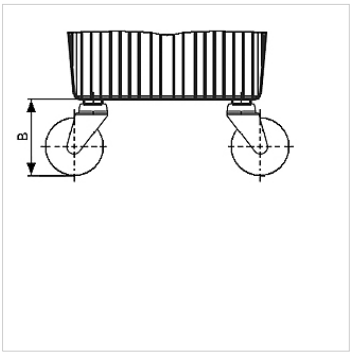

Açıklama

Düşük ölçülerden dolayı HKBAKRA30 deposunda sadece 2 saptırma makarası kullanılmalıdır.

Ürün

Tanım	Depo büyüklüğü için	B (mm)	Sabitleme	Ağırlık (kg)
HK LENKROLLE 150	HK BAK RA 30 - 70	160	M10	1,1

aşağıdaki ürünlerin aksesuarıdır

HK BAK RA	Hidrolik Depo BAKRA

Titiz kontrole rağmen hatalar önlenemez ve sorumluluk altında bırakmayan bilgiler hakkında hiçbir sorumluluk kabul edilmez.