G HB IR-K
Harici Adaptör

Özellikler

Bağlantı 1	BSP dış diş silindirik
Sızdırmazlık şekli 1	dişten contalama
Bağlantı 2	BSPT iç diş konik
Sızdırmazlık şekli 2	dişten contalama
Model	Harici Adaptör
Dizayn	düz
Malzeme	Çelik
Yüzey koruması	galvaniz kaplı



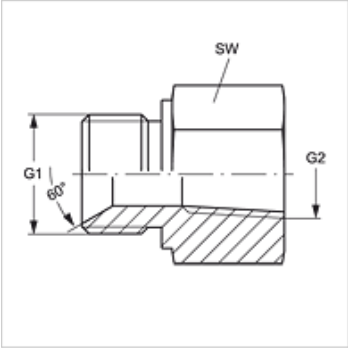

Ürün

Tanım	G1	G2	SW (mm)
G HB 04 IRK	G 1/4" -19	R 1/4" K	19
G HB 06 IRK	G 3/8" -19	R 3/8" K	22
G HB 08 IRK	G 1/2" -14	R 1/2" K	27

SW = Anahtar genişliği

Titiz kontrole rağmen hatalar önlenemez ve sorumluluk altında bırakmayan bilgiler hakkında hiçbir sorumluluk kabul edilmez.