WA VCF

Bağlantı parçası ... VCF, Temperguss

Özellikler

Kullanım Alanı	Metal hortumlar için bağlantı armatürü
Bağlantı 1	inçli dış manşon, konik
Sızdırmazlık şekli 1	düzalın
Standart	DIN EN 10226 / ISO 7-1
Uygulama	lehimli model, 200 °C'ye kadar sıcaklıklara karşı dayanıklıdır
Dizayn	düz
Model	3 parçalı vida bağlantısı
Malzeme	Temper döküm



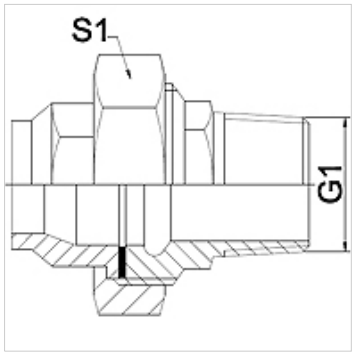

Açıklama

Verilen anahtar genişlikleri referans değerlerdir!

The specified working pressure PN(bar) relates to the working temperature of -20 °C to 120 °C. At working temperature of 120 °C to 200 °C the working pressure PN (bar) reduces to 22,7 bar.

Siparişle ilgili bilgiler

İstek halinde farklı modeller sunulabilir

Ürün

Tanım	DN	PN (bar)	G1	S1 (mm)
WA 006 VCF	6	25	R 1/4 inç	28,0
WA 013 VCF	13	25	R 1/2 inç	39,0
WA 020 VCF	20	25	R 3/4 inç	48,0
WA 025 VCF	25	25	R 1"	55,0
WA 032 VCF	32	25	R 1.1/4 inç	67,0
WA 040 VCF	40	25	R 1.1/2 inç	74,0
WA 050 VCF	50	25	R 2"	90,0

Ürün türleri

WA VCF RG	Bağlantı parçası ... VCF, Rotguss, Tunç
WA VCF VA	Bağlantı parçası ... VCF, Paslanmaz Çelik, Paslanmaz çelik

Titiz kontrole rağmen hatalar önlenemez ve sorumluluk altında bırakmayan bilgiler hakkında hiçbir sorumluluk kabul edilmez.