WA AFL-SA VA

Bağlantı parçası ... AFL-SA, Paslanmaz Çelik

Özellikler

Kullanım Alanı	Metal hortumlar için bağlantı armatürü
Bağlantı 1	Metrik boru için kaynak ağızları
Sızdırmazlık şekli 1	konik kapatır
Dizayn	düz
Model	3 parçalı vida bağlantısı
Malzeme	Paslanmaz çelik



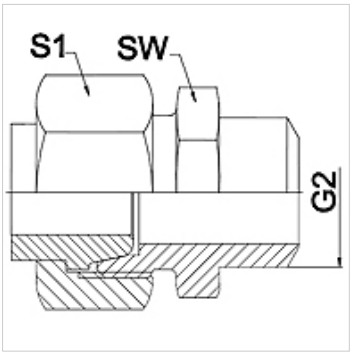

Açıklama

Verilen anahtar genişlikleri referans değerlerdir!

Siparişle ilgili bilgiler

İstek halinde farklı modeller sunulabilir

Ürün

Tanım	DN	PN (bar)	G2 (mm)	SW (mm)	S1 (mm)
WA 006 AFL-SA VA	6	250	12	14	17,0
WA 008 AFL-SA VA	8	250	14	17	19,0
WA 010 AFL-SA VA	10	250	16	19	22,0
WA 013 AFL-SA VA	13	250	19	22	27,0
WA 016 AFL-SA VA	16	160	22	27	32,0
WA 020 AFL-SA VA	20	160	27	32	36,0
WA 025 AFL-SA VA	25	100	32	41	41,0
WA 032 AFL-SA VA	32	100	40	46	50,0
WA 040 AFL-SA VA	40	100	46	55	60,0

Ürün türleri

WA AFL-SA	Bağlantı parçası ... AFL-SA, Çelik, Çelik (kaynak yapılabilir)

Titiz kontrole rağmen hatalar önlenemez ve sorumluluk altında bırakmayan bilgiler hakkında hiçbir sorumluluk kabul edilmez.