PA 700 SF 180 PLUS

Pres Armatür, SFL Açı 180°

Özellikler

Kullanım Alanı	HD 700 PLUS Hortumları için Presarmatür
Kısaltma	SFL
Standart	SAE J518 ISO 6162-1
Bağlama	Atma Emniyetli (Interlock)
Teslimat kapsamı	Pres Nipel + Kabuk
Malzeme	Çelik



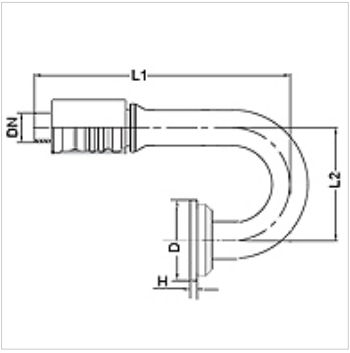

Ürün

Tanım	DN	Boyut	İnç	Flanş büyüklüğü	TR (mm)	H (mm)
PA 720 SF 25 180 PLUS	19	12	3/4"	1"	44,5	8,1

Titiz kontrole rağmen hatalar önlenemez ve sorumluluk altında bırakmayan bilgiler hakkında hiçbir sorumluluk kabul edilmez.