FI BL FP

Depo havalandırma filtresi

Özellikler

Model	Depoya flanş bağlantısı, doldurma elekli Tip FI BL 080 F P10 003 kilitlenebilir
Sıcaklık min.	-25 °C
Sıcaklık max.	100 °C
Malzeme	Krom çelik, mantar conta
Filter material	anorganik



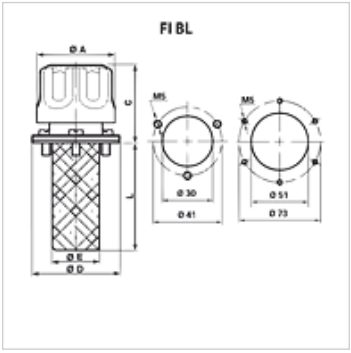

Ürün

Tanım	Filtre hassasiyeti (µm)	Hava miktarı (L/min)	B (mm)	Sabitleme	C (mm)	L (mm)	Delik çemberi (mm)	Ø A (mm)	Ø D (mm)	Ø E (mm)	Depo deliği	Ağırlık (kg)
FI BL 046 F P03 002	3	150	110	3 x M5	46	64,0	41	46,00	52	28	30 mm	0,10
FI BL 046 F P10 002	10	200	110	3 x M5	46	64,0	41	46,00	52	28	30 mm	0,10
FI BL 080 F P03 080	3	450	141	6 x M5	61	80,0	73	80,00	83	50	51 mm	0,33
FI BL 080 F P03 150	3	450	211	6 x M5	61	150,0	73	80,00	83	50	51 mm	0,33
FI BL 080 F P10 003	10	550	141	6 x M5	61	80,0	73	80,00	83	50	51 mm	0,33
FI BL 080 F P10 080	10	550	141	6 x M5	61	80,0	73	80,00	83	50	51 mm	0,33
FI BL 080 F P10 150	10	550	211	6 x M5	61	150,0	73	80,00	83	50	51 mm	0,33

Aksesuar

FI BL SS	Depoyu havalandırma filtresi için taşma koruması kiti

Titiz kontrole rağmen hatalar önlenemez ve sorumluluk altında bırakmayan bilgiler hakkında hiçbir sorumluluk kabul edilmez.