K-SCHL-AUFROLLER WASSER

Hose reels for water

Özellikler

Hortum maddesi	Braided PVC
Çalışma basıncı	Max. 9 bar
İşletim ısısı	+5 °C to +60 °C
Dönme açısı	300°



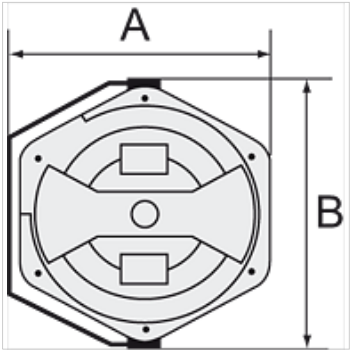

Açıklama

Diğer bilgiler, istek üzerinedir.

Açıklama

For easy mounting on the wall or ceiling. Closed, rugged, impact-resistant housing made of POM, supply/outlet R 1/4 male thread and lightweight, hard-wearing, braided PVC hose. Incl. 2 m feeder hose.

Ürün

Tanım	Hortum ölçüsü	A (mm)	B (mm)	Hortum uzunluğu (m)
K- 07 10 06 17	13 mm x 9,5 mm	394,5	436,0	14

Titiz kontrole rağmen hatalar önlenemez ve sorumluluk altında bırakmayan bilgiler hakkında hiçbir sorumluluk kabul edilmez.