K-ANFAV MULTIFIX
Start-up valves

Özellikler

Giriş basıncı	Min. 2 bar, max. 16 bar
Akışkan sıcaklığı	max. 60 °C
Ortam sıcaklığı	Max. 60 °C
Yalıtım malzemesi	NBR
Gövde	Die-cast zinc, Aluminium for G 3/4 and G 1 variant
Akış değeri ölçümü	At P1 = 6 bar and pressure drop Δp = 1 bar



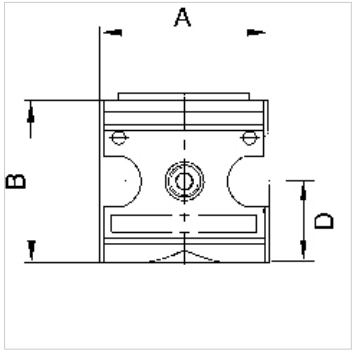

Açıklama
Diğer bilgiler, istek üzerinedir.

Açıklama
Seat valves operated by secondary pressure for controlled pressurisation of pneumatic systems. The full cross-section of the regulator is opened at 50% of the input pressure. The filling time can be altered by turning the adjusting screw.

Ürün

Tanım	Mil	Akış (L/min)	A (mm)	B	TR (mm)
K- 07 25 11 54	G 1/4	1000	47,8	54,2 mm	26,8
K- 07 25 11 55	G 1/2	4000	68,8	71,6 mm	35,1
K- 07 25 19 34	G 3/4	12000	99,7	104,0 mm	52,0
K- 07 25 19 35	G 1	12000	99,7	104,0 mm	52,0

Yedek Parçalar

K-KOPPELPAKET MEHR	Coupling packet
K-KOPPELPAKET SCHMA	Coupling packet

Titiz kontrole rağmen hatalar önlenemez ve sorumluluk altında bırakmayan bilgiler hakkında hiçbir sorumluluk kabul edilmez.