# K-SCHALLDAE SINTERBR SK

Silencers, sintered bronze, with hexagon nut

## Özellikler

| | |
|---|---|
| **Çalışma basıncı** | 0 - 8 bar |
| **İşletim ısısı** | -10 °C to +250 °C |
| **Gürültü seviyesi 6bar** | 71 ~ 108 dB(A) |



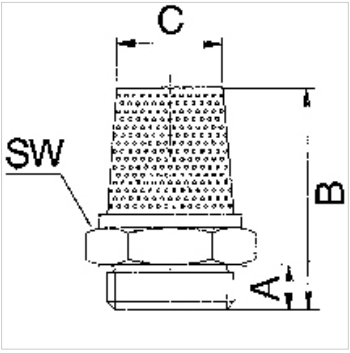


## Açıklama

Diğer bilgiler, istek üzerinedir.

## Açıklama

For reducing the exhaust noise generated by pneumatic equipment.

## Ürün

| Tanım | Mil | A (mm) | B (mm) | C (mm) | SW |
|---|---|---|---|---|---|
| **K- 07 40 34 77** | G 1/8 | 6,0 | 28,0 | 8,0 | 13 mm |
| **K- 07 40 34 78** | G 1/4 | 8,0 | 34,0 | 12,0 | 17 mm |
| **K- 07 40 34 79** | G 3/8 | 10,0 | 36,0 | 15,0 | 22 mm |
| **K- 07 40 34 80** | G 1/2 | 12,0 | 44,0 | 19,0 | 27 mm |
| **K- 07 40 34 81** | G 3/4 | 14,0 | 54,0 | 22,0 | 32 mm |
| **K- 07 40 34 82** | G 1 | 16,0 | 66,0 | 28,0 | 41 mm |

*Titiz kontrole rağmen hatalar önlenemez ve sorumluluk altında bırakmayan bilgiler hakkında hiçbir sorumluluk kabul edilmez.*