K-SCHL-AUFROLLER SCHWEISS

Hose reel, welding type

Özellikler

Hortumlar	Welding hose for oxygen and acetylene, red and blue, made from synthetic rubber.
Çalışma basıncı	maks. 10 bar
Sabitleme	Wall, floor or ceiling
Giriş	Oxygen G 1/4 male, right-hand thread with 60° inside cone, Acetylene G 3/8 male, left-hand thread with 60° inside cone



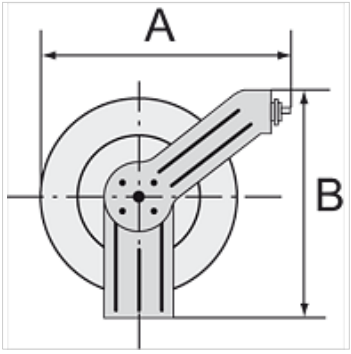

Açıklama

Diğer bilgiler, istek üzerinedir.

Açıklama

Heavy-duty steel design for industrial applications. Blue, powder-coated housing. Special reel guide prevents excessive wear on the hose. An automatic latching mechanism allows the hose to be engaged at any length. Enclosed spring. Precise locking device for continuous feeding or latching mechanism.

Ürün

Tanım	Hortum ölçüsü	Yükseklik (mm)	Çap (mm)	Hortum uzunluğu (m)
K- 07 10 06 28	Oxygen: 16.5 mm x 6 mm, Acetylene: 17 mm x 10 mm	360	320	15

Titiz kontrole rağmen hatalar önlenemez ve sorumluluk altında bırakmayan bilgiler hakkında hiçbir sorumluluk kabul edilmez.